橋名板・橋歴板詳細図（その1）

（錦多峰川橋）

橋名板 S=1:4

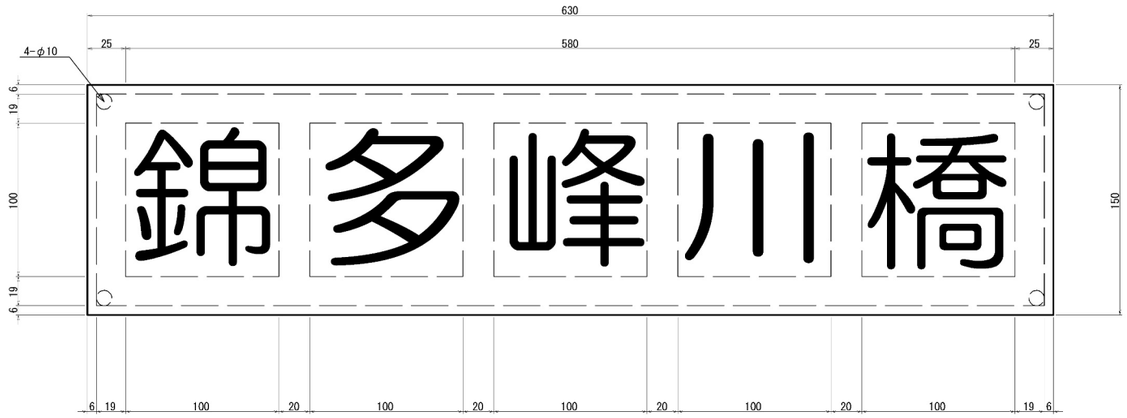

取付位置図 S=1:15

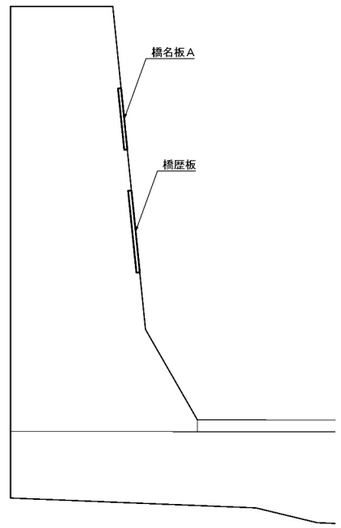

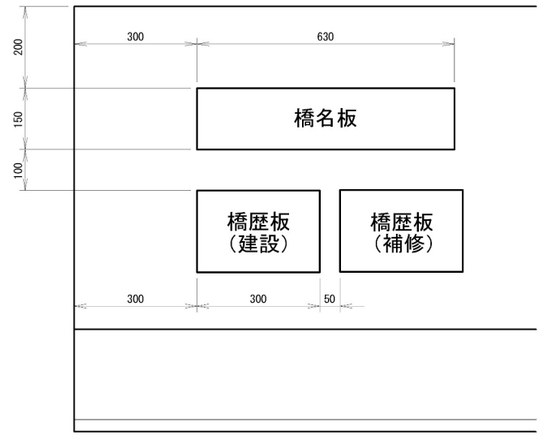

数量表

項目	単位	数量
橋名板	箇所	2
橋歴板	箇所	2

位置図

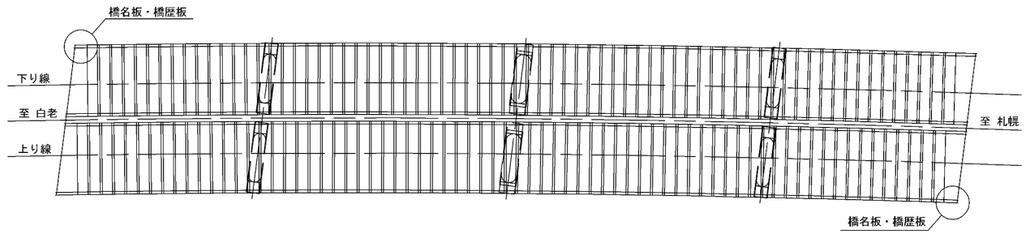

橋歴板 S=1:4

（建設）

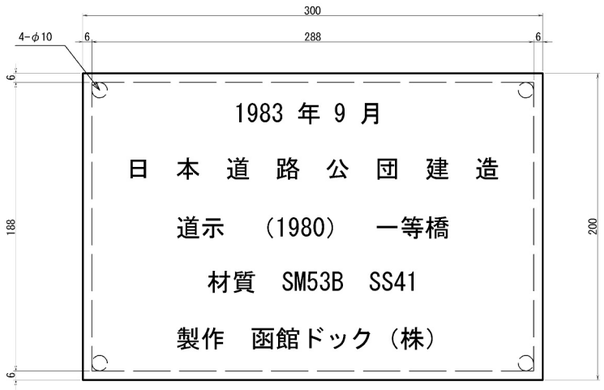

（補修）

1）材料は表面に透明の高耐候性フィルムにより被覆したｱﾙﾐﾆｳﾑ板
（JIS H 4000 A 5052 P）

2）壁高欄にボルトで取付けるための孔径はφ10ﾐﾘ四隅に施す

3）橋名板の文字は左横書きの漢字とし、字体は丸ゴシックとする

4）橋歴板の文字は左横書きで字体はゴシックとする

5）文字 … 緑・金色　　地肌部 … 黒色

道央自動車道 苫小牧川橋床版取替工事			
図面の種類	橋名板・橋歴板詳細図（その1） 錦多峰川橋		
縮　尺	図　示	図面番号	/
設計会社名	安藤ハザマ・岩田地崎JV		
施工会社名			
事務所名	東日本高速道路株式会社　北海道支社 北広島管理事務所		

橋名板・橋歴板詳細図（その2）

（苫小牧川橋）

S=1：250

取付位置図　S=1:15

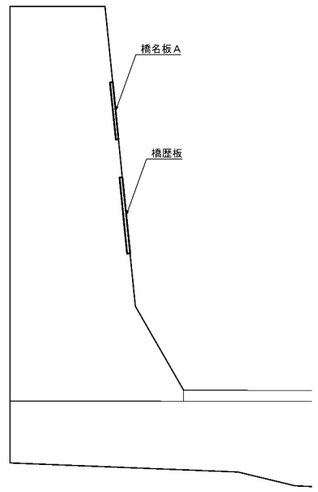

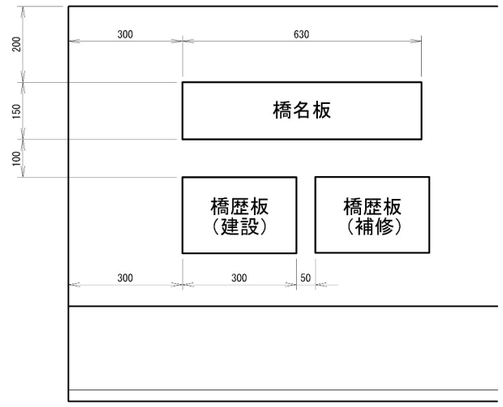

橋名板　S=1:4

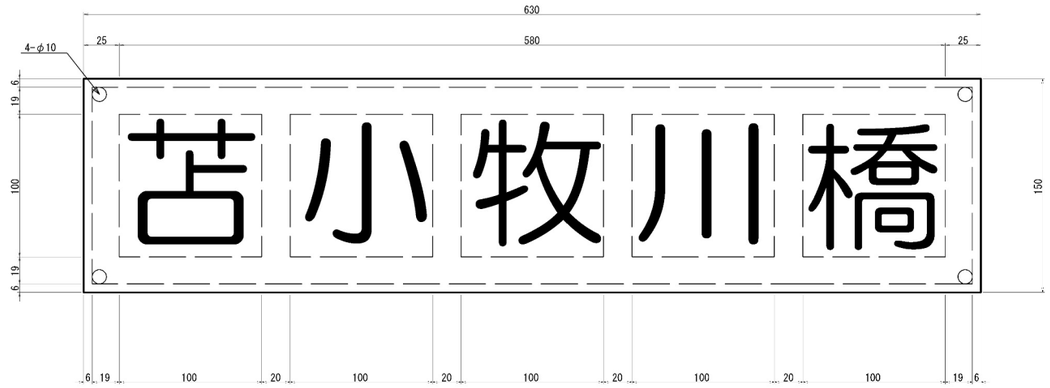

数量表

項目	単位	数量
橋名板	箇所	2
橋歴板	箇所	2

橋歴板　S=1:4

（建設）

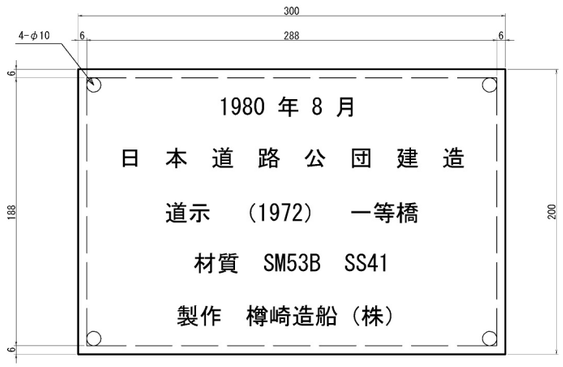

（補修）

位 置 図

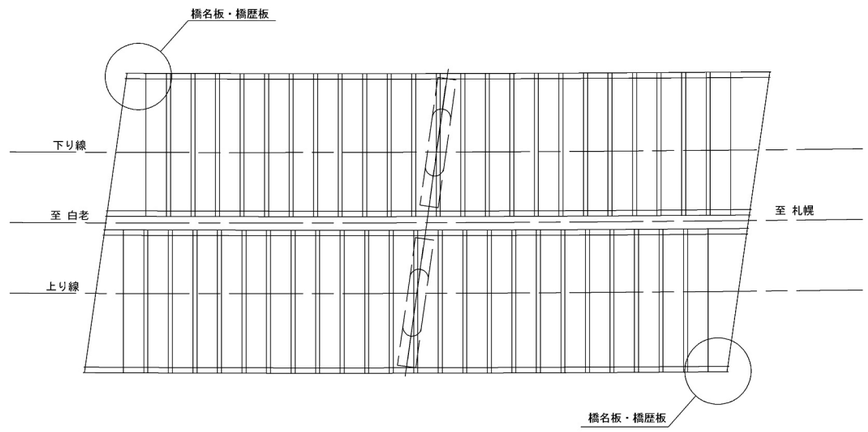

1）材料は表面に透明の高耐候性フィルムにより被覆したｱﾙﾐﾆｳﾑ板
　（JIS　H 4000　A　5052　P）

2）壁高欄にボルトで取付けるための孔径はφ10ｽﾘ四隅に施す

3）橋名板の文字は左横書きの漢字とし、字体は丸ゴシックとする

4）橋歴板の文字は左横書きで字体はゴシックとする

5）文字　…　緑・金色　　地肌部　…　黒色

道央自動車道 苫小牧川橋床版取替工事			
図面の種類	橋名板・橋歴板詳細図（その2） 苫小牧川橋		
縮　尺	図　示	図面番号	＊ / ＊
設計会社名	安藤ハザマ・岩田地崎JV		
施工会社名			
事務所名	東日本高速道路株式会社　北海道支社 北広島管理事務所		

すり付け区間　路面切削工・舗装工（その1）

（錦多峰川橋　下り線）

すりつけ区間の確認

本橋は+20mm嵩上げである。R=1700m(下)、R=6000m(上)とすると
すり付け53.7mとなるので、まるめて55mとした。

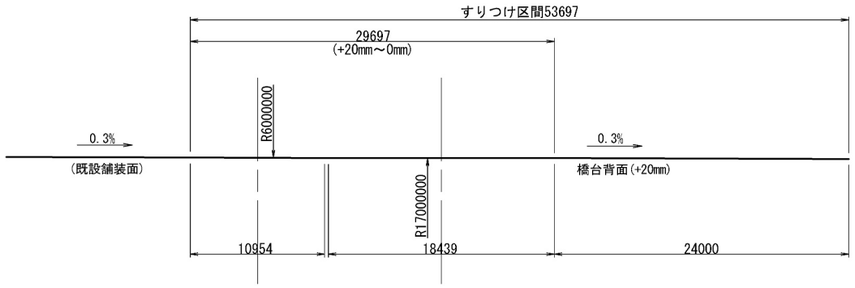

平 面 図　S=1:500

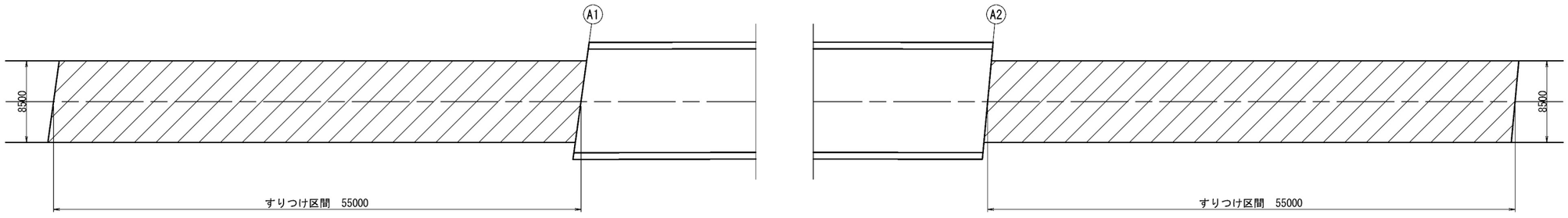

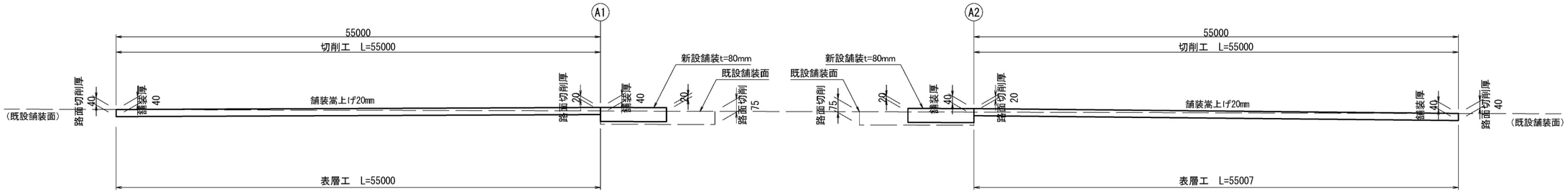

		単 位	数 量	備　考
切削オーバーレイエ	(t=4.0cm)	m2	935.0	

道央自動車道 苫小牧川橋床版取替工事			
図面の種類	すり付け区間　路面切削工・舗装工（その1） 錦多峰川橋　下り線		
縮　尺	図　示	図面番号	/
設計会社名	安藤ハザマ・岩田地崎JV		
施工会社名			
事務所名	東日本高速道路株式会社　北海道支社 北広島管理事務所		

すり付け区間　路面切削工・舗装工（その2）

（錦多峰川橋　上り線）

すりつけ区間の確認

本橋は+20mm嵩上げである。R=1700m(下)、R=6000m(上)とすると
すり付け53.7mとなるので、まるめて55mとした。

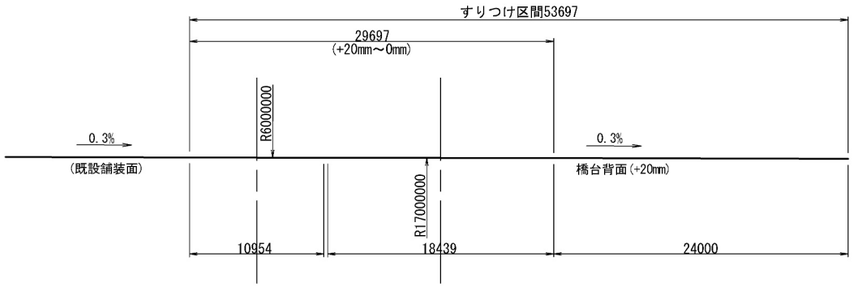

平 面 図 S=1:500

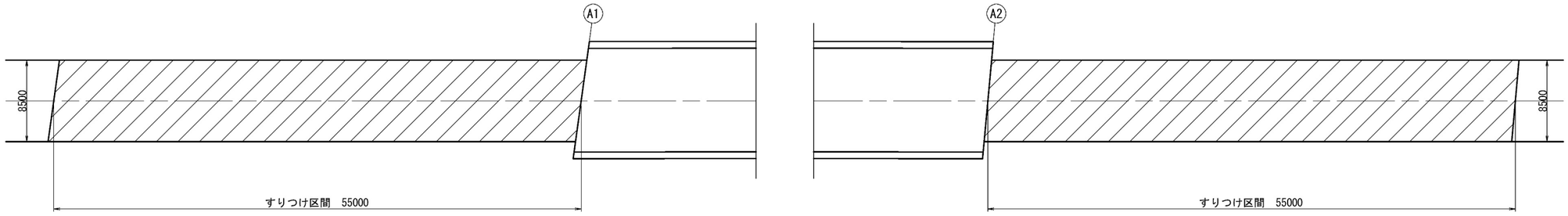

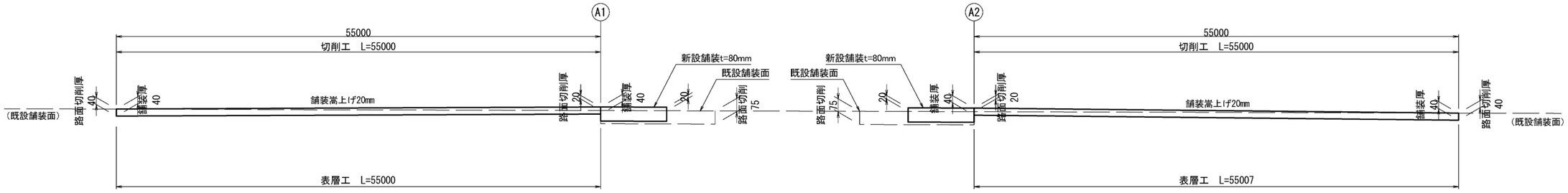

		単 位	数 量	備　考
切削オーバーレイエ	(t=4.0cm)	m2	935.0	

道央自動車道 苫小牧川橋床版取替工事			
図面の種類	すり付け区間　路面切削工・舗装工（その2） 錦多峰川橋　上り線		
縮　尺	図　示	図面番号	/
設計会社名	安藤ハザマ・岩田地崎JV		
施工会社名			
事務所名	東日本高速道路株式会社　北海道支社 北広島管理事務所		

すり付け区間　路面切削工・舗装工（その3）

（苫小牧川橋　下り線）

すりつけ区間の確認

本橋は+20mm嵩上げである。R=1700m(下)、R=6000m(上)とすると
すり付け53.7mとなるので、まるめて55mとした。

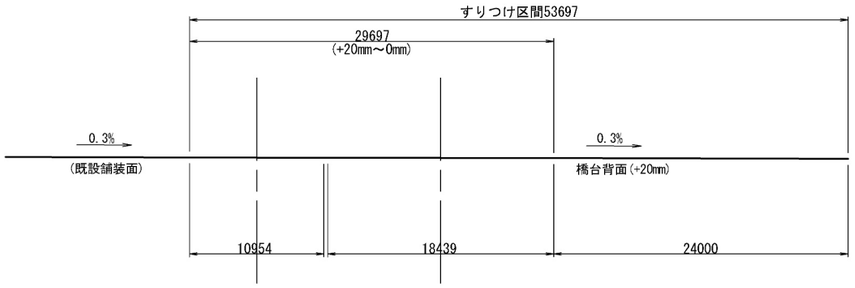

平 面 図　S=1:500

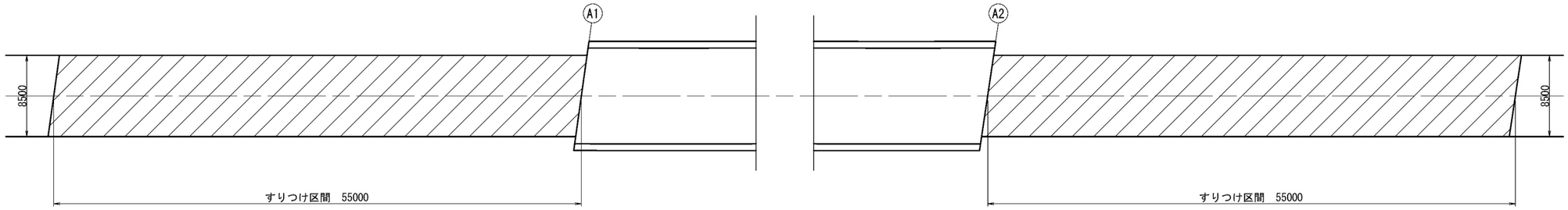

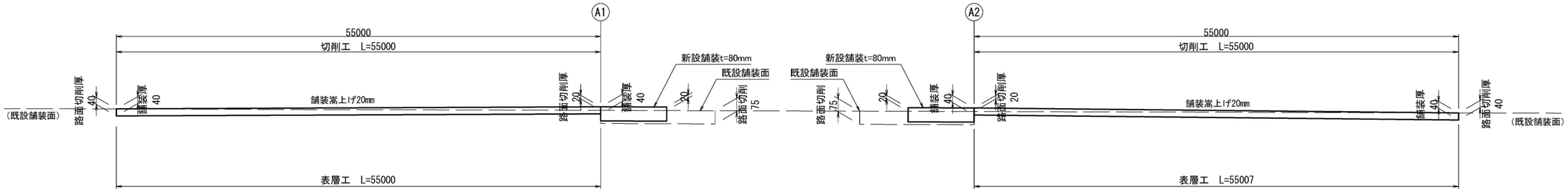

		単 位	数 量	備　考
切削オーバーレイエ	(t=4.0cm)	m2	935.0	

道央自動車道 苫小牧川橋床版取替工事			
図面の種類	すり付け区間　路面切削工・舗装工（その3） 苫小牧川橋　下り線		
縮　尺	図　示	図面番号	/
設計会社名	安藤ハザマ・岩田地崎JV		
施工会社名			
事務所名	東日本高速道路株式会社　北海道支社 北広島管理事務所		

すり付け区間　路面切削工・舗装工（その4）

（苫小牧川橋　上り線）

すりつけ区間の確認

本橋は+20mm嵩上げである。R=1700m(下)、R=6000m(上)とすると
すり付け53.7mとなるので、まるめて55mとした。

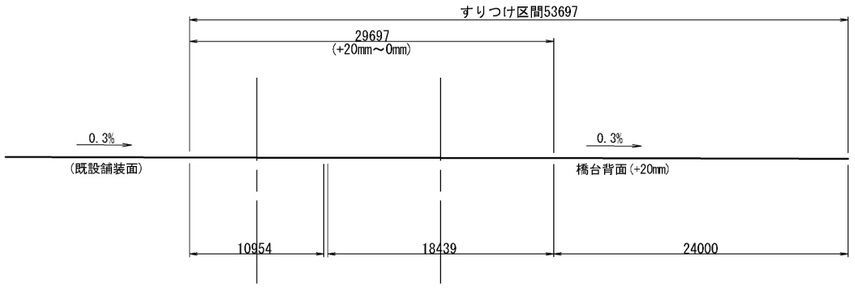

平 面 図　S=1:500

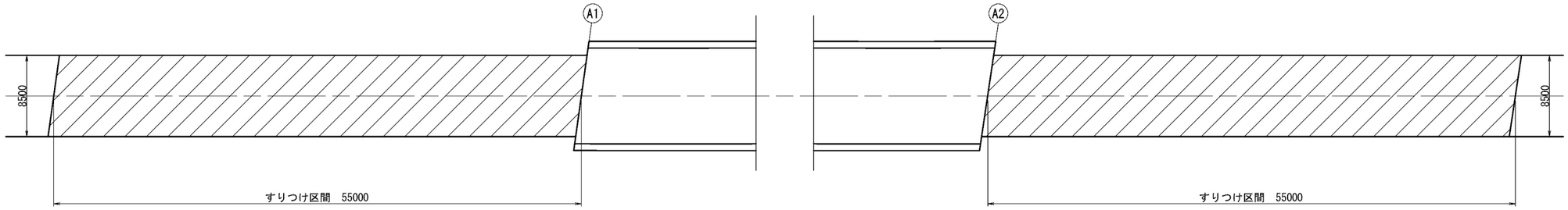

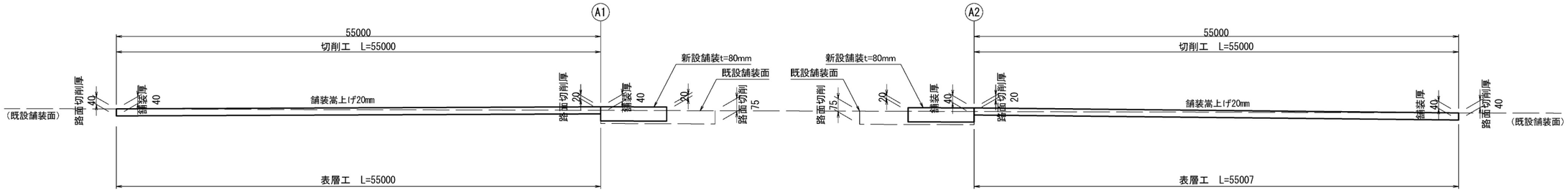

		単 位	数 量	備 考
切削オーバーレイエ	(t=4.0cm)	m2	935.0	

道央自動車道 苫小牧川橋床版取替工事			
図面の種類	すり付け区間　路面切削工・舗装工（その4） 苫小牧川橋　上り線		
縮　尺	図　示	図面番号	/
設計会社名	安藤ハザマ・岩田地崎JV		
施工会社名			
事務所名	東日本高速道路株式会社　北海道支社 北広島管理事務所		

床版排水処理工詳細図（その1）
（錦多峰川橋）

／

平 面 図 S=1:500

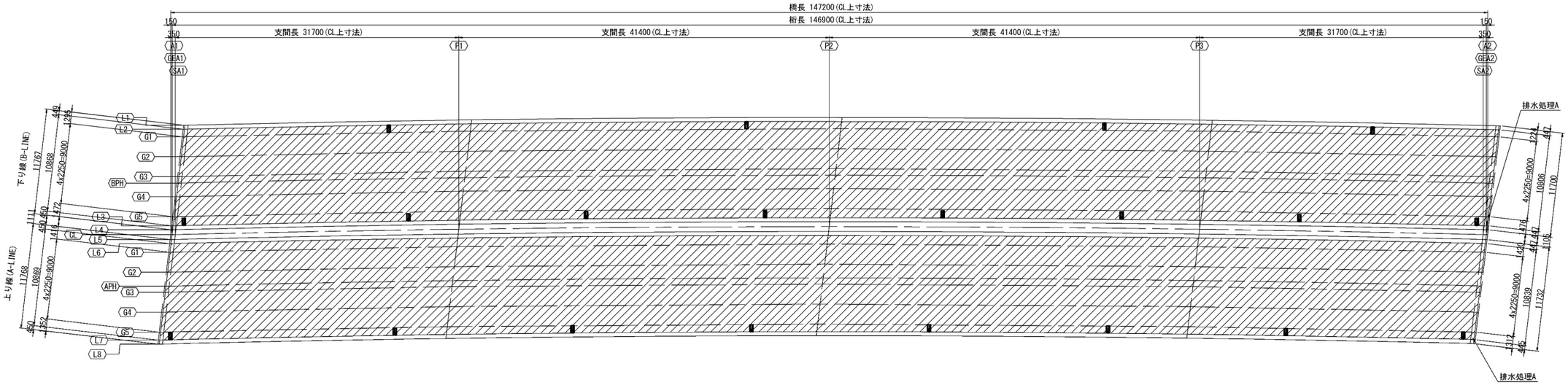

数量表

項 目		単位	上り線	下り線	備考
床版排水処理工	A	箇所	1	1	
	B	m	2	2	

床版排水処理工A,B詳細 S=1:10

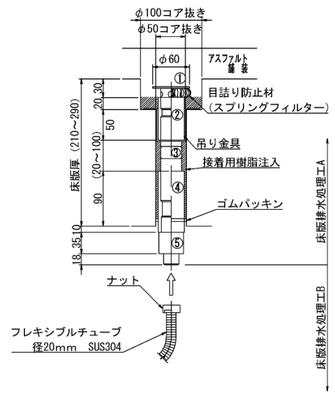

標準断面図 S=1:100

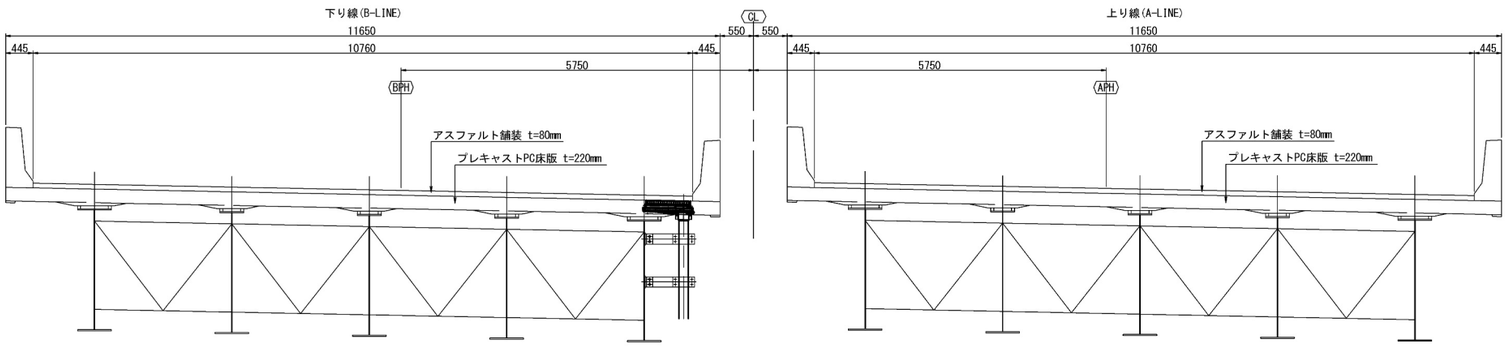

道央自動車道 苫小牧川橋床版取替工事			
図面の種類	床版排水処理工詳細図（その1） 錦多峰川橋		
縮 尺	図 示	図面番号	／
設計会社名	安藤ハザマ・岩田地崎JV		
施工会社名			
事務所名	東日本高速道路株式会社 北海道支社 北広島管理事務所		

床版排水処理工詳細図（その2）
（苫小牧川橋）

平 面 図 S=1:250

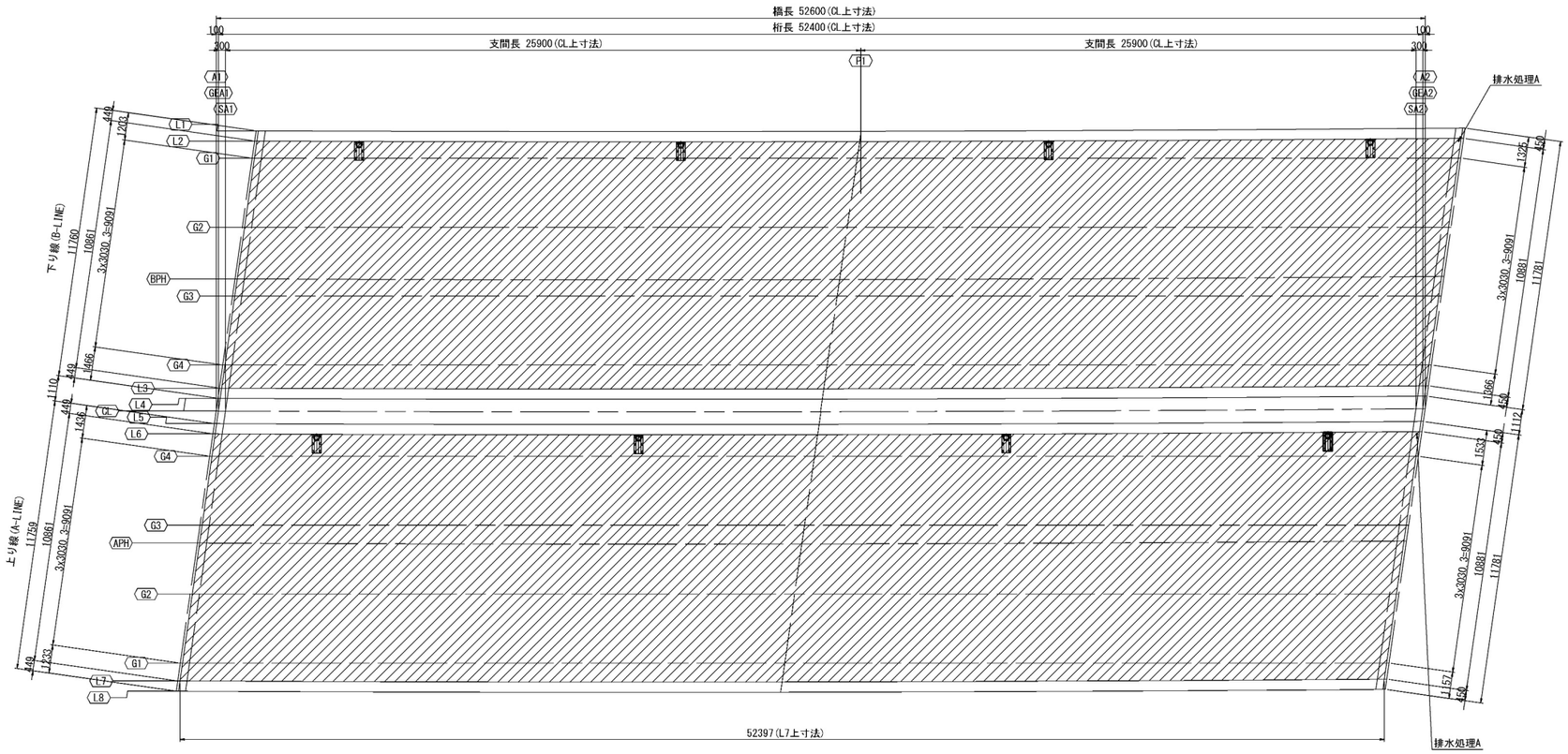

数量表

項 目		単位	上り線	下り線	備考
床版排水処理工	A	箇所	1	1	
	B	m	2	2	

床版排水処理工A,B詳細 S=1:10

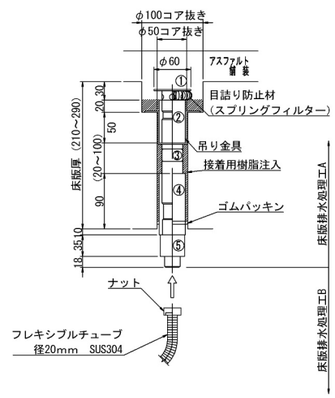

標準断面図 S=1:100

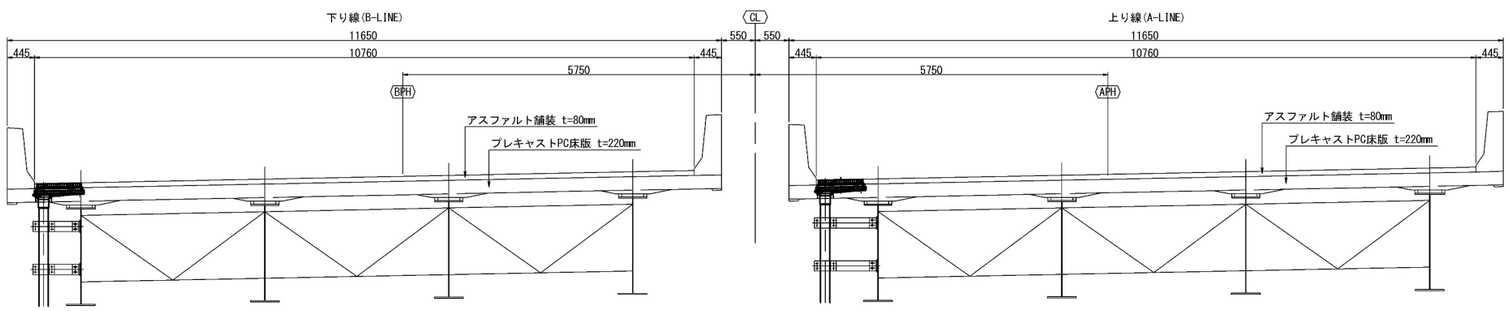

道 央 自 動 車 道 苫小牧川橋床版取替工事			
図面の種類	床版排水処理工詳細図（その2） 苫小牧川橋		
縮 尺	図 示	図面番号	／
設計会社名	安藤ハザマ・岩田地崎JV		
施工会社名			
事務所名	東日本高速道路株式会社 北海道支社 北広島管理事務所		

床版防水記録表詳細図（その1）

（錦多峰川橋）

床版防水記録表 S=1:2

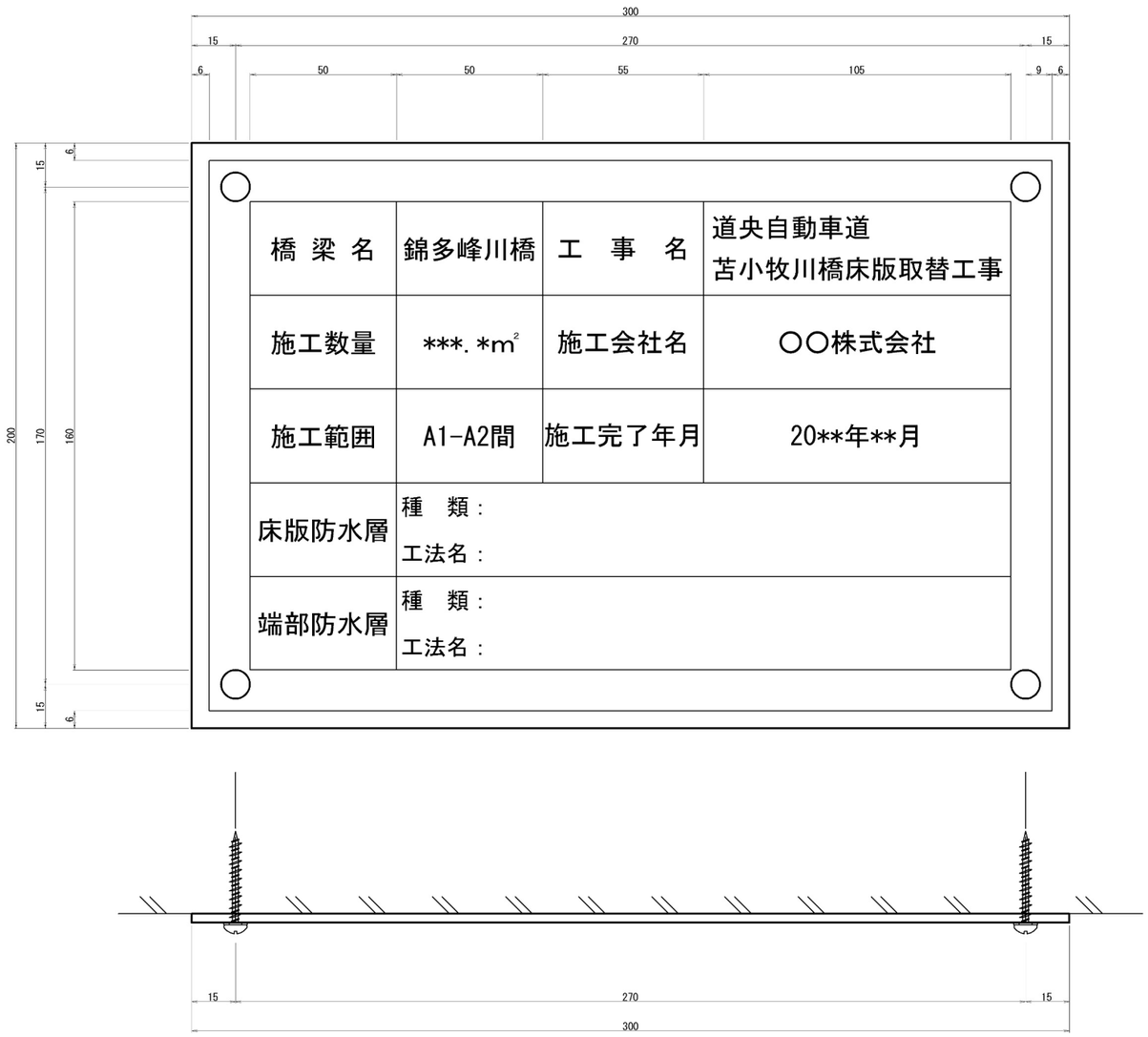

橋 梁 名	錦多峰川橋	工　事　名	道央自動車道 苫小牧川橋床版取替工事
施工数量	***.*m²	施工会社名	○○株式会社
施工範囲	A1-A2間	施工完了年月	20**年**月
床版防水層	種　類： 工法名：		
端部防水層	種　類： 工法名：		

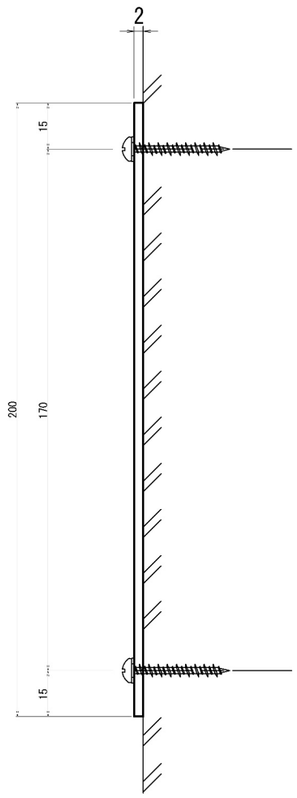

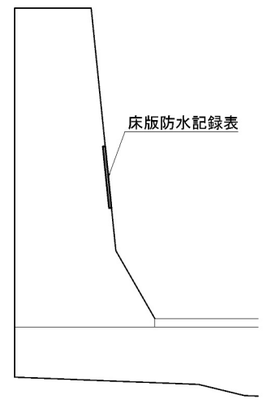

固定金具

４－コンクリート用ねじ（３８㎜）（ＳＵＳ３０４）

４－座金（ＳＵＳ３０４）

注　意　事　項

1．材料はＪＩＳ　Ｈ４００　Ａ　５０５２Ｐ（アルミニウム版）とする
2．表面は透明の高耐候性フィルムにより被覆する
3・床版防水記録表に用いる色は白地に黒色とする

取付位置図 S=1:20

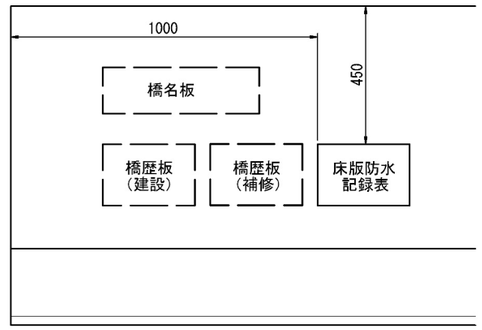

設置平面図

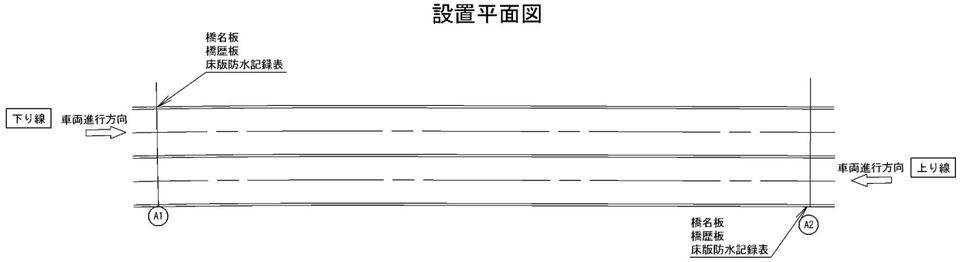

数量表

項　　目	単位	上り線	下り線	数量	備考
床版防水記録表	箇所	1	1	2	

道央自動車道 苫小牧川橋床版取替工事			
図面の種類	床版防水記録表詳細図（その1） 錦多峰川橋		
縮　尺	図　示	図面番号	/
設計会社名	安藤ハザマ・岩田地崎JV		
施工会社名			
事務所名	東日本高速道路株式会社　北海道支社 北広島管理事務所		

床版防水記録表詳細図（その2）

（苫小牧川橋）

床版防水記録表 S=1:2

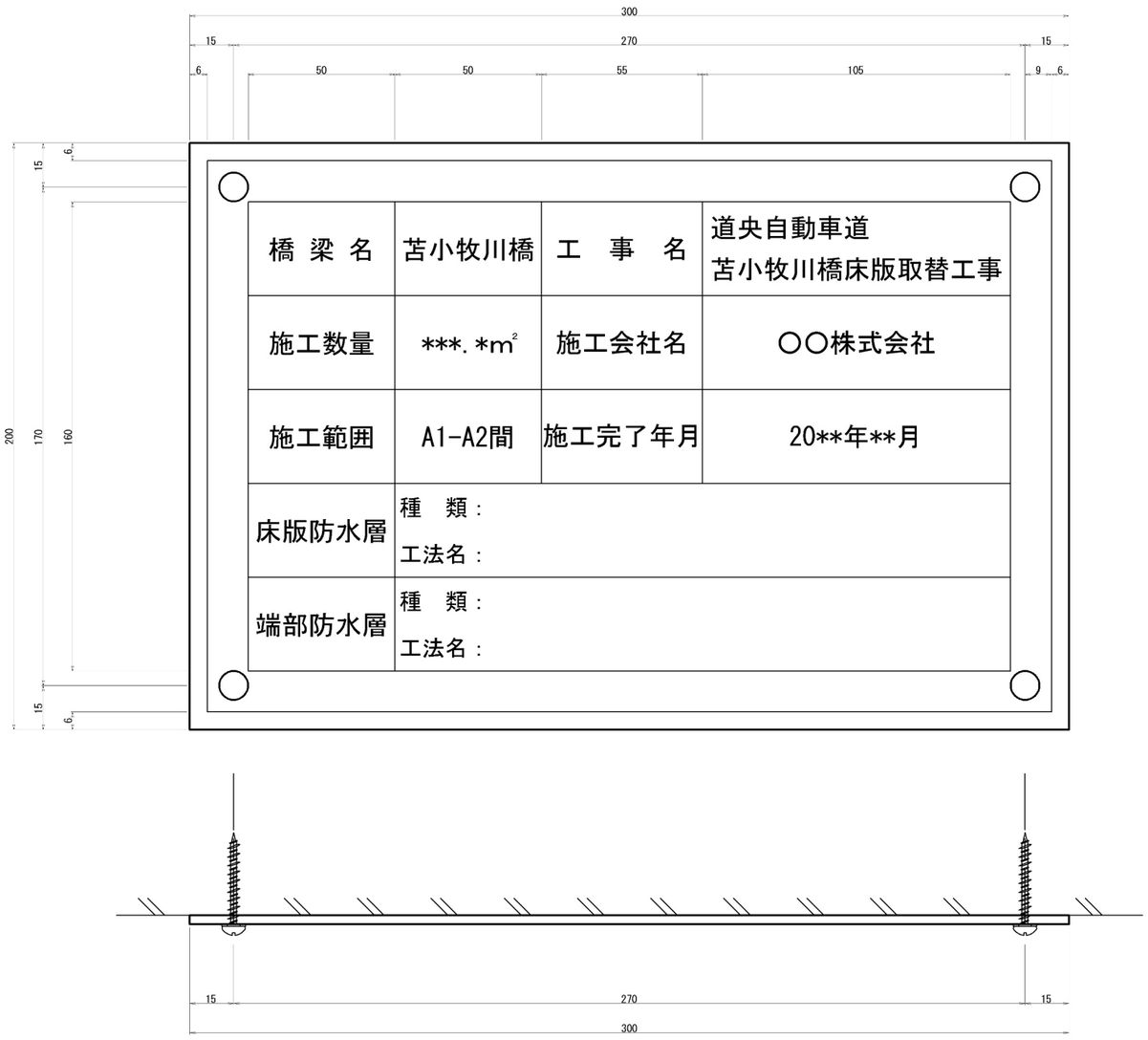

橋 梁 名	苫小牧川橋	工　事　名	道央自動車道 苫小牧川橋床版取替工事
施工数量	***.*m²	施工会社名	○○株式会社
施工範囲	A1-A2間	施工完了年月	20**年**月
床版防水層	種　類： 工法名：		
端部防水層	種　類： 工法名：		

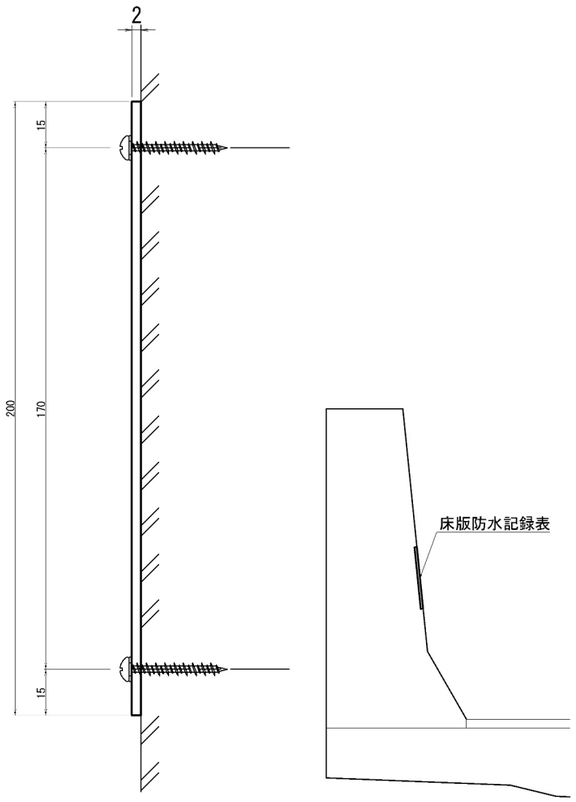

固定金具

４－コンクリート用ねじ（３８㎜）（ＳＵＳ３０４）

４－座金（ＳＵＳ３０４）

注　意　事　項

１．材料はＪＩＳ　Ｈ４００　Ａ　５０５２Ｐ（アルミニウム版）とする
２．表面は透明の高耐候性フィルムにより被覆する
３・床版防水記録表に用いる色は白地に黒色とする

取付位置図 S=1:20

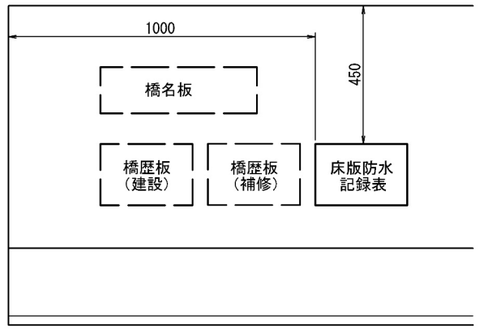

設置平面図

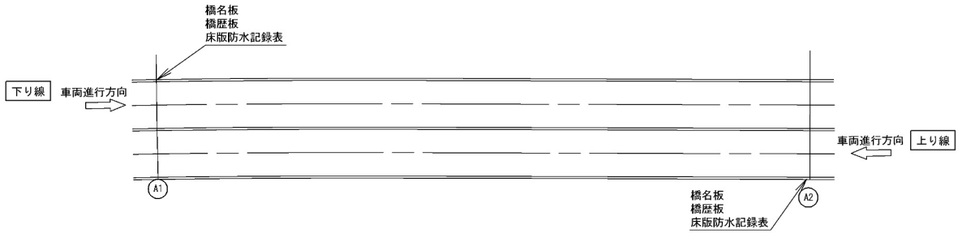

数量表

項　　目	単位	上り線	下り線	数量	備考
床版防水記録表	箇所	1	1	2	

道 央 自 動 車 道 苫小牧川橋床版取替工事			
図面の種類	床版防水記録表詳細図（その2） 苫小牧川橋		
縮　尺	図　示	図面番号	/
設計会社名	安藤ハザマ・岩田地崎JV		
施工会社名			
事務所名	東日本高速道路株式会社　北海道支社 北広島管理事務所		

路面切削工詳細図（その1）

（錦多峰川橋　下り線）

平 面 図　S=1:500

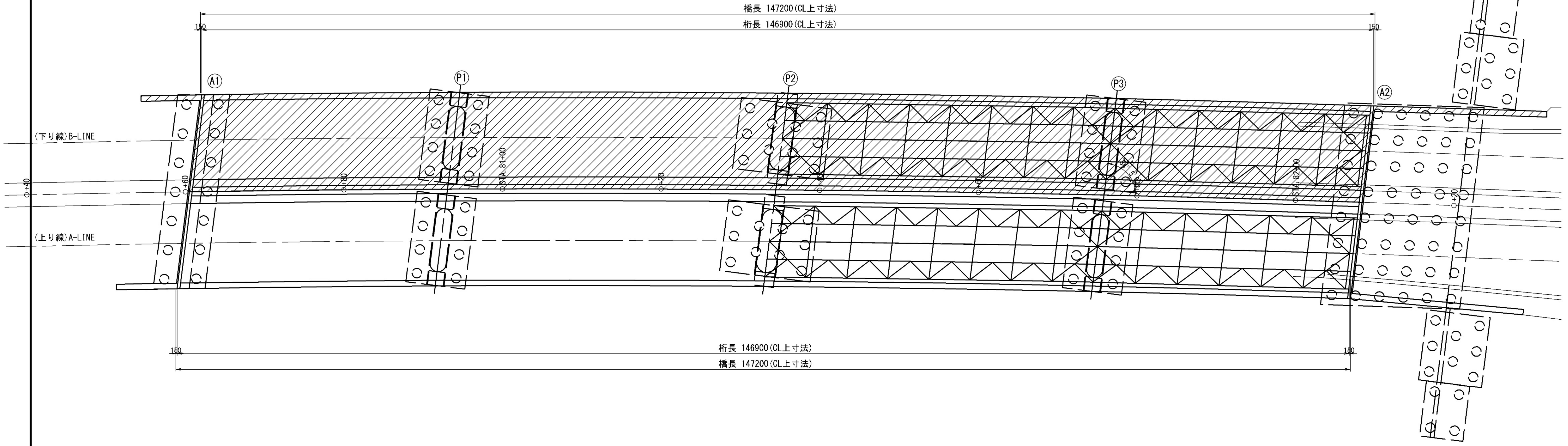

断 面 図　S=1:125

下り線(B-LINE)

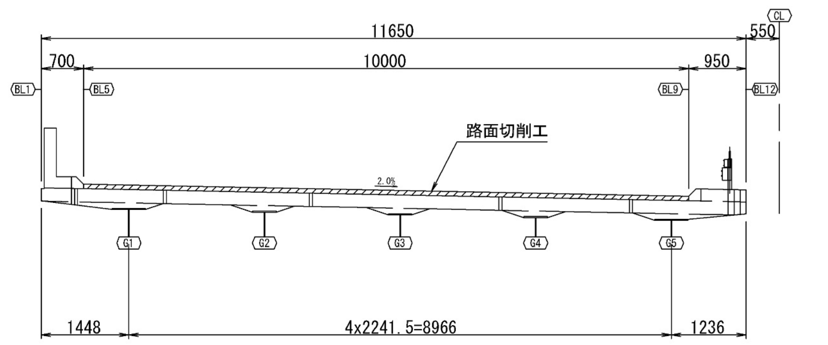

上り線(A-LINE)

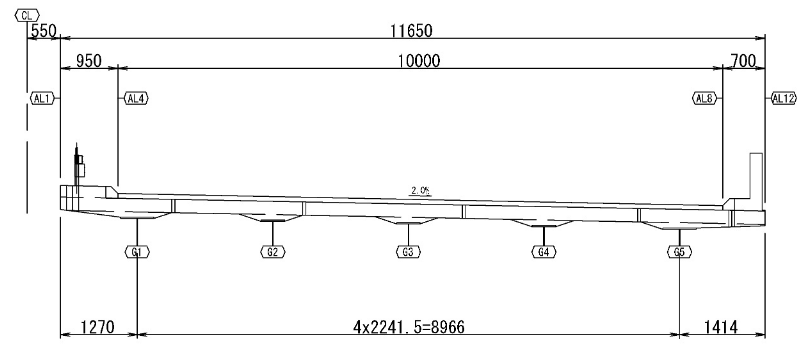

項　目		単 位	数 量	備 考
路面切削工	路面切削工(t=7.5cm)	m2	1469.0	

道央自動車道 苫小牧川橋床版取替工事	
図面の種類	路面切削工詳細図（その1） 錦多峰川橋　下り線
縮　尺	図 示　図面番号　／
設計会社名	安藤ハザマ・岩田地崎JV
施工会社名	
事務所名	東日本高速道路株式会社　北海道支社 北広島管理事務所

路面切削工詳細図（その2）

（錦多峰川橋　上り線）

平 面 図　S=1:500

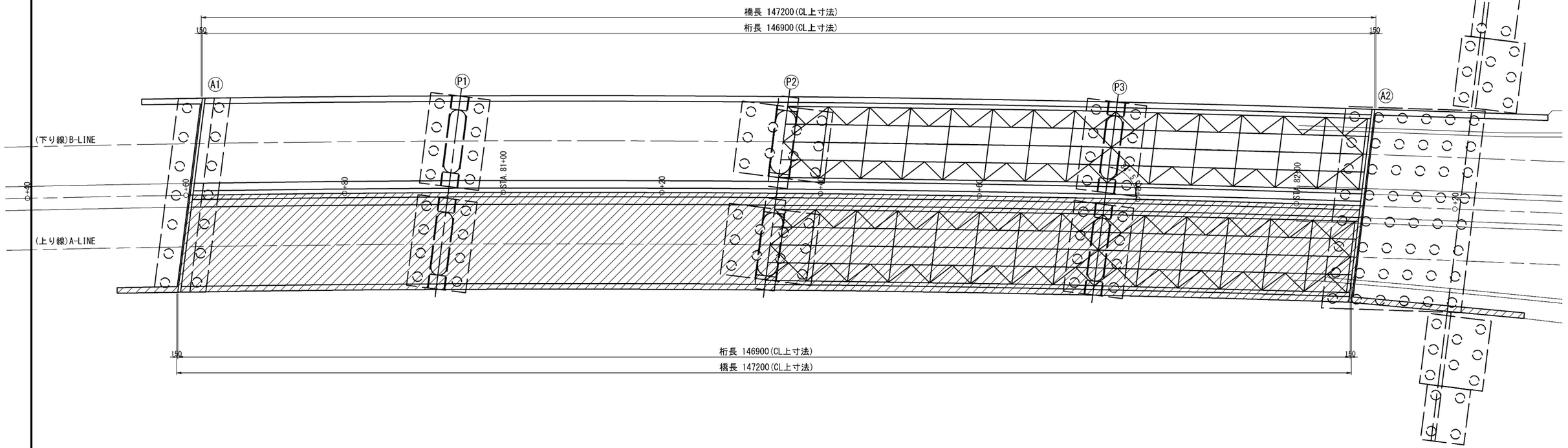

断 面 図　S=1:125

下り線(B-LINE)

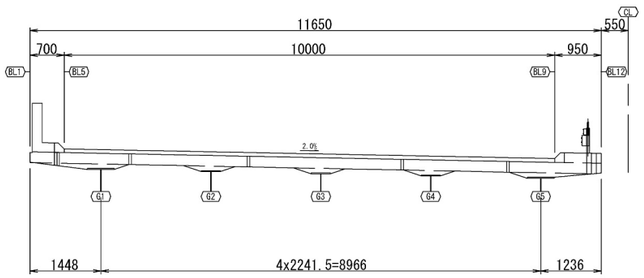

上り線(A-LINE)

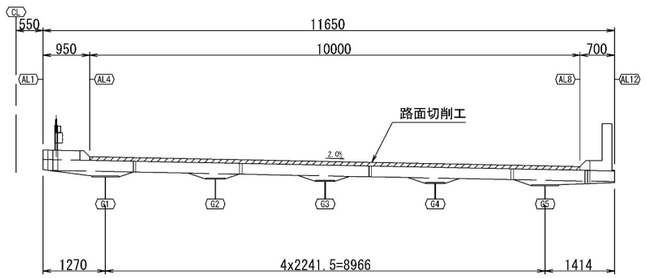

項　目		単 位	数 量	備　考
路面切削工	路面切削工(t=7.5cm)	m2	1469.0	

道央自動車道 苫小牧川橋床版取替工事			
図面の種類	路面切削工詳細図（その2） 錦多峰川橋　上り線		
縮　尺	図　示	図面番号	/
設計会社名	安藤ハザマ・岩田地崎JV		
施工会社名			
事務所名	東日本高速道路株式会社　北海道支社 北広島管理事務所		

路面切削工詳細図（その3）

（苫小牧川橋　下り線）

平 面 図　S=1:500

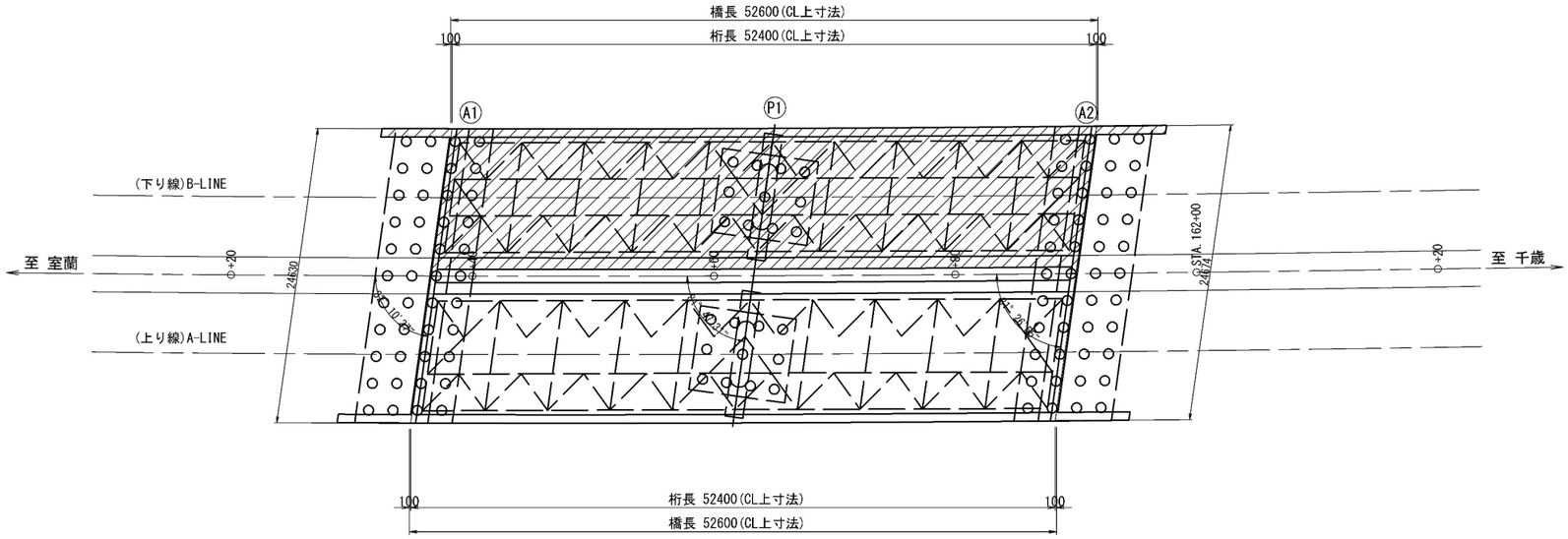

項　　目		単 位	数 量	備　考
路面切削工	路面切削工(t=7.5cm)	m2	524.0	

断 面 図　S=1:125

下り線(B-LINE)

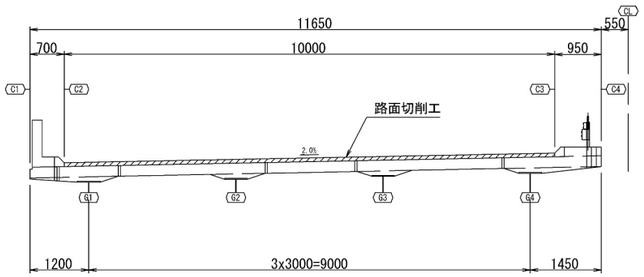

上り線(A-LINE)

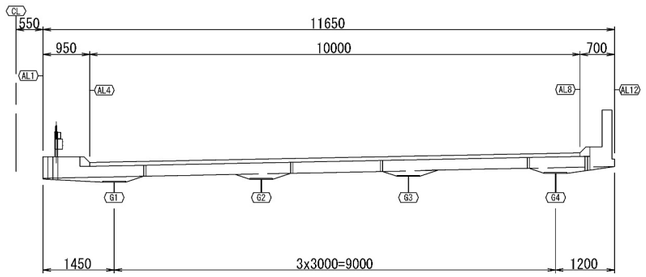

道央自動車道 苫小牧川橋床版取替工事			
図面の種類	路面切削工詳細図（その3） 苫小牧川橋　下り線		
縮　尺	図　示	図面番号	/
設計会社名	安藤ハザマ・岩田地崎JV		
施工会社名			
事務所名	東日本高速道路株式会社　北海道支社 北広島管理事務所		

路面切削工詳細図（その4）

（苫小牧川橋　上り線）

平 面 図　S=1:500

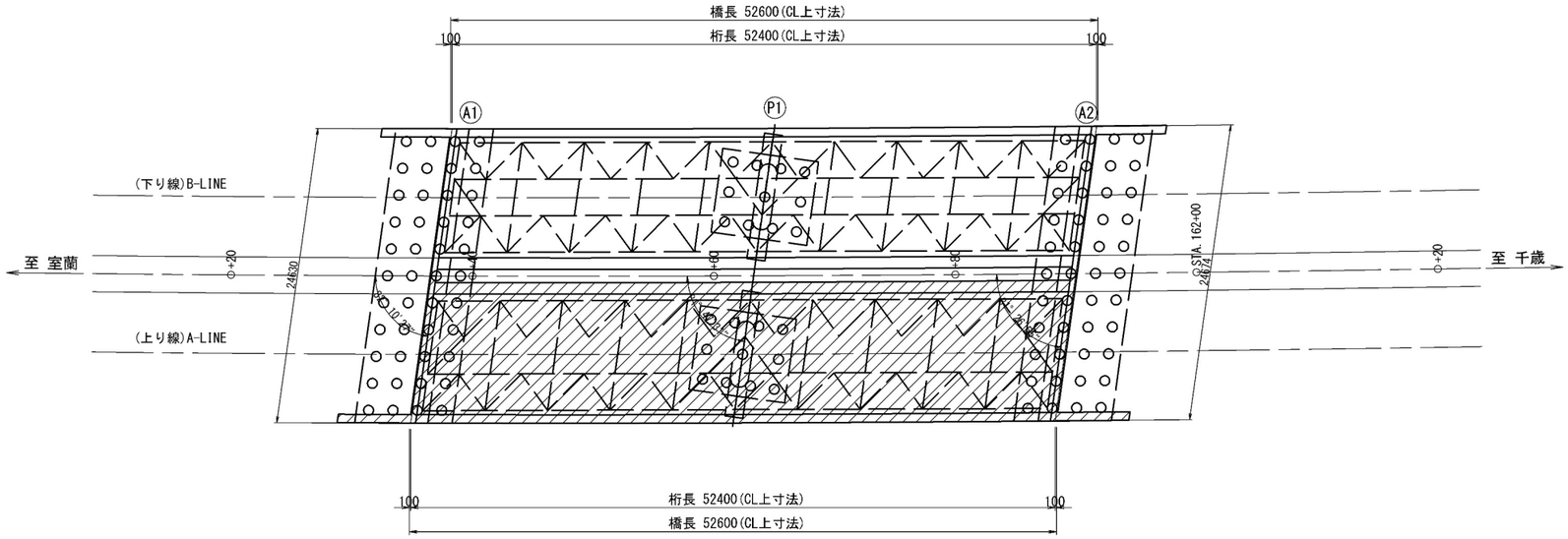

項　　目		単 位	数 量	備　考
路面切削工	路面切削工(t=7.5cm)	m2	524.0	

断 面 図　S=1:125

下り線(B-LINE)

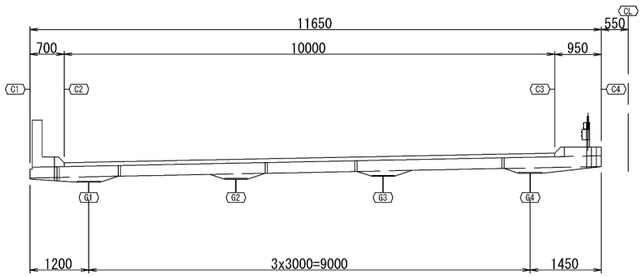

上り線(A-LINE)

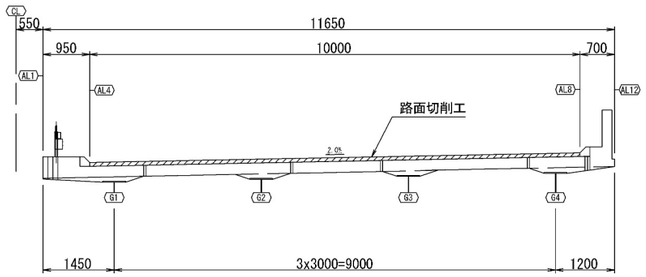

道央自動車道 苫小牧川橋床版取替工事			
図面の種類	路面切削工詳細図（その4） 苫小牧川橋　上り線		
縮　尺	図　示	図面番号	/
設計会社名	安藤ハザマ・岩田地崎JV		
施工会社名			
事務所名	東日本高速道路株式会社　北海道支社 北広島管理事務所		

安全施設等撤去設置工図（その1）

S=1:100

錦多峰川橋（下り線）

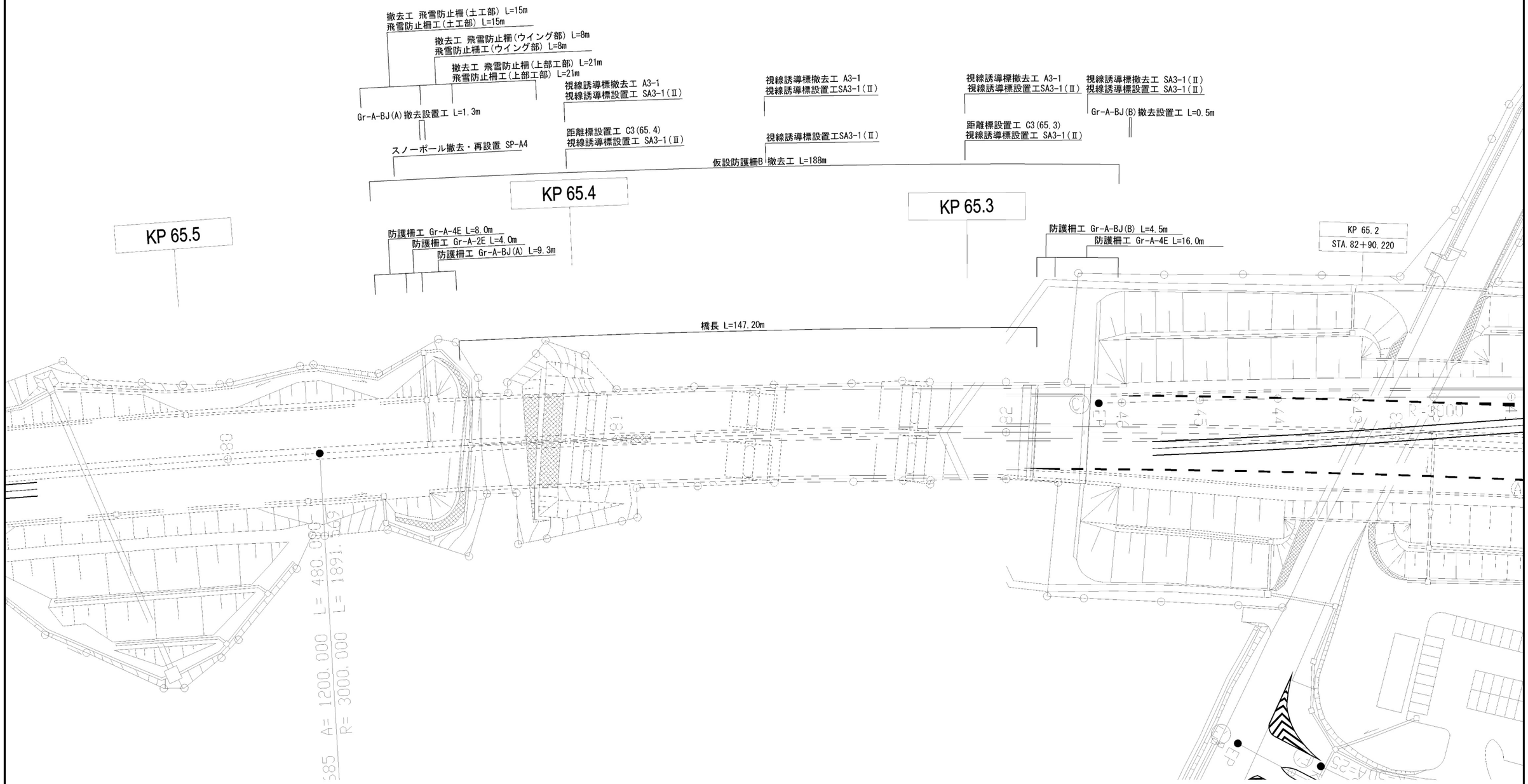

位 置 図

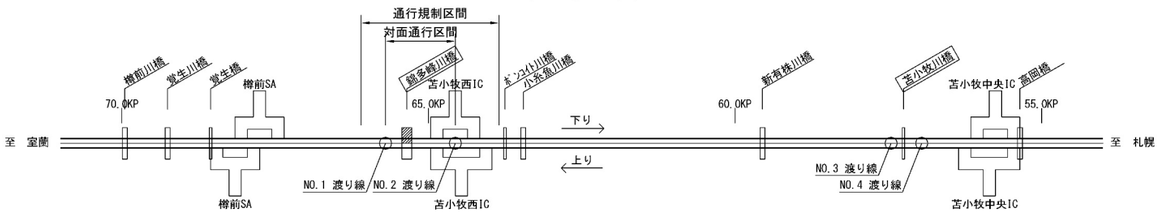

道央自動車道 苫小牧川橋床版取替工事			
図面の種類	安全施設等撤去設置工図（その1） 錦多峰川橋（下り線）		
縮　尺	図　示	図面番号	/
設計会社名	安藤ハザマ・岩田地崎JV		
施工会社名			
事務所名	東日本高速道路株式会社　北海道支社 北広島管理事務所		

安全施設等撤去設置工図（その2）

S=1:100

錦多峰川橋（上り線）

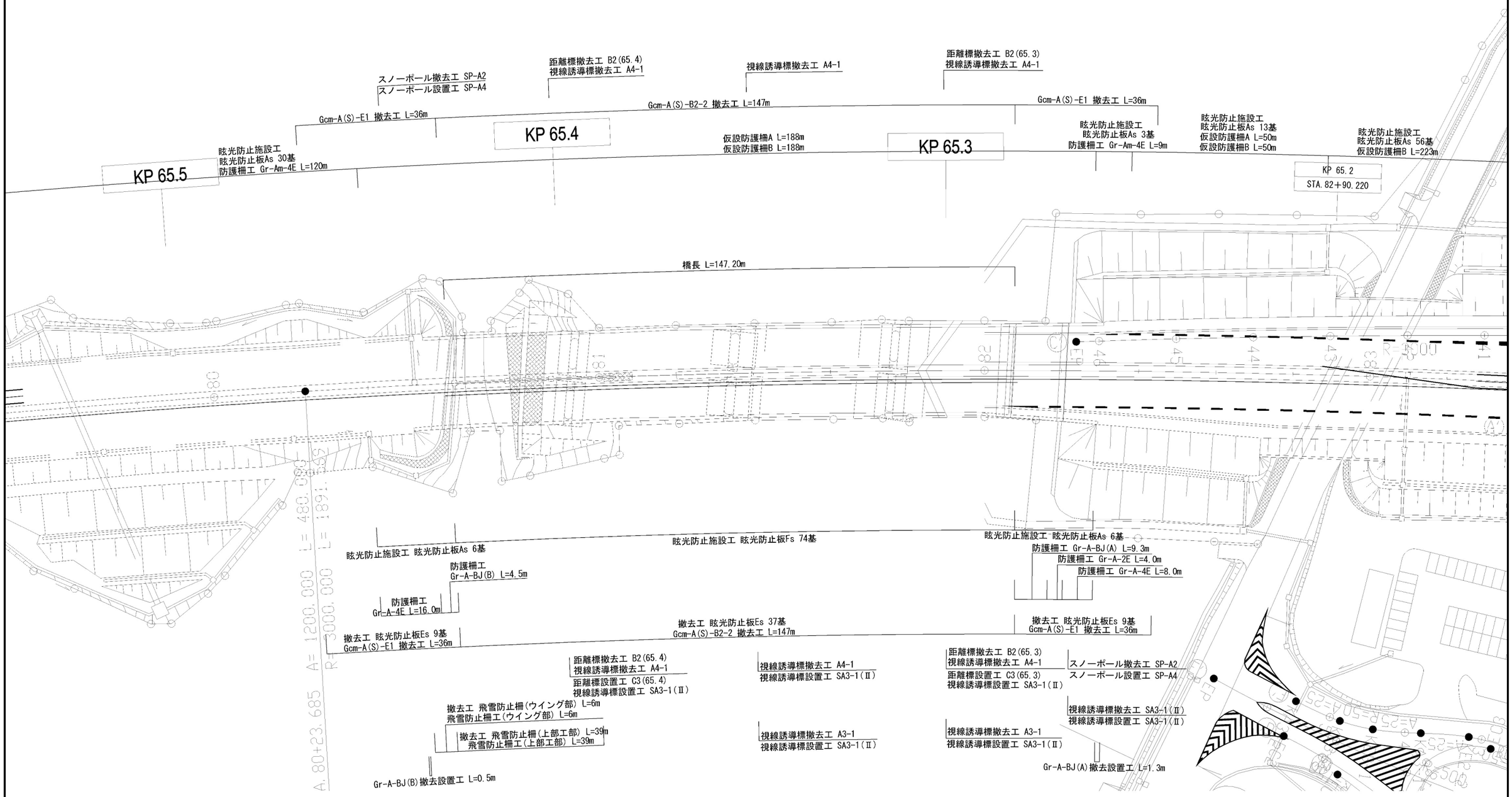

位 置 図

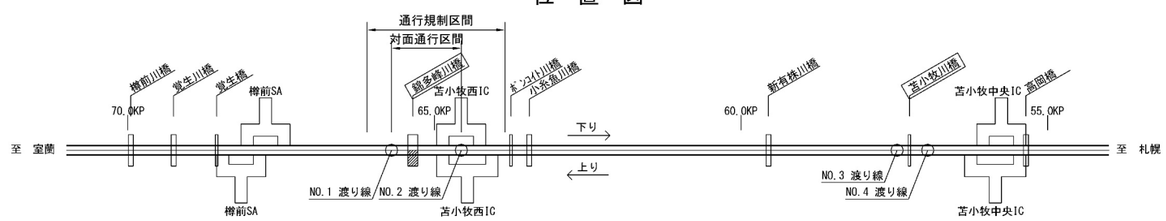

道央自動車道 苫小牧川橋床版取替工事			
図面の種類	安全施設等撤去設置工図（その2） 錦多峰川橋（上り線）		
縮　尺	図　示	図面番号	/
設計会社名	安藤ハザマ・岩田地崎JV		
施工会社名			
事務所名	東日本高速道路株式会社　北海道支社 北広島管理事務所		

安全施設等撤去設置工図（その3）

S=1:100

苫小牧川橋（下り線）

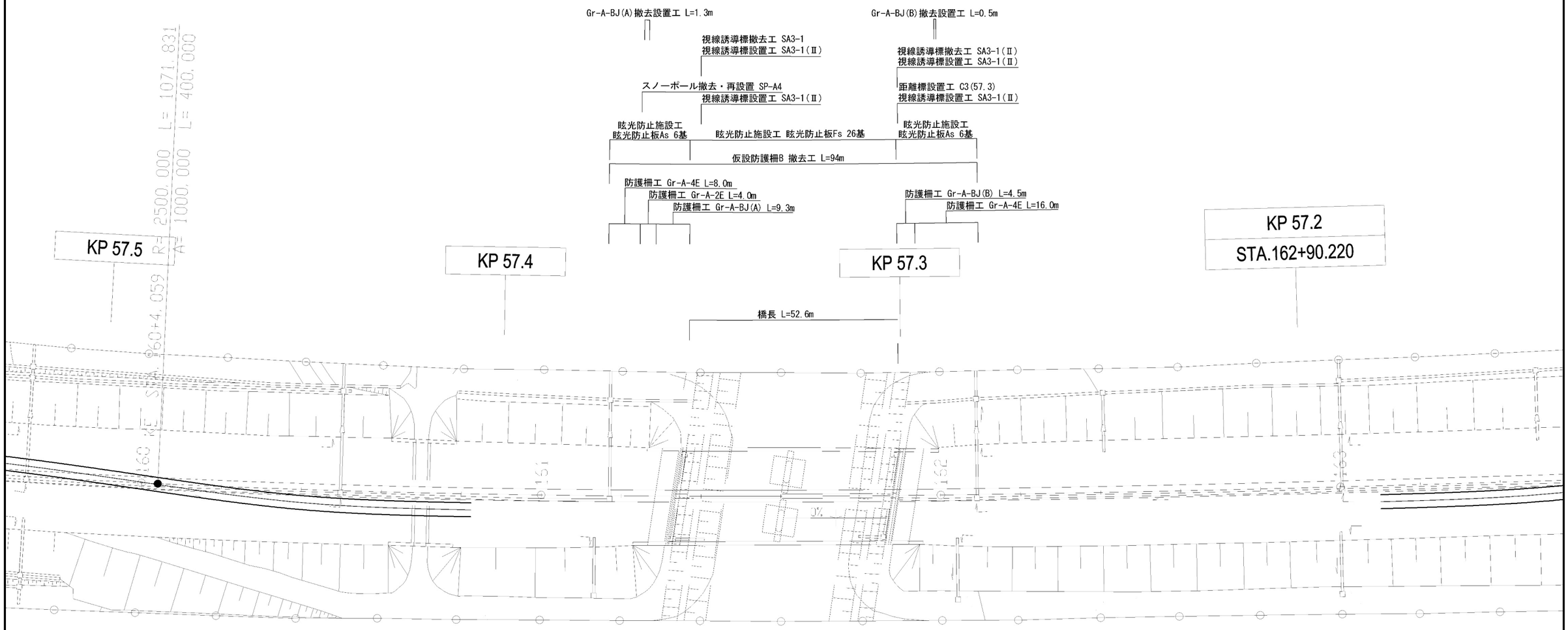

位　置　図

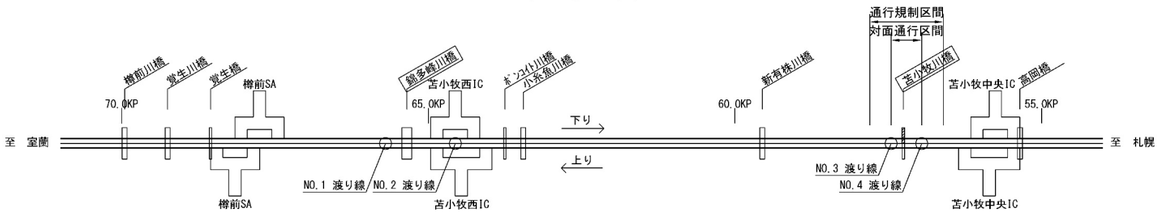

道央自動車道 苫小牧川橋床版取替工事			
図面の種類	安全施設等撤去設置工図（その3） 苫小牧川橋（下り線）		
縮　尺	図　示	図面番号	/
設計会社名	安藤ハザマ・岩田地崎JV		
施工会社名			
事務所名	東日本高速道路株式会社　北海道支社 北広島管理事務所		

安全施設等撤去設置工図（その4）

S=1:100

苫小牧川橋（上り線）

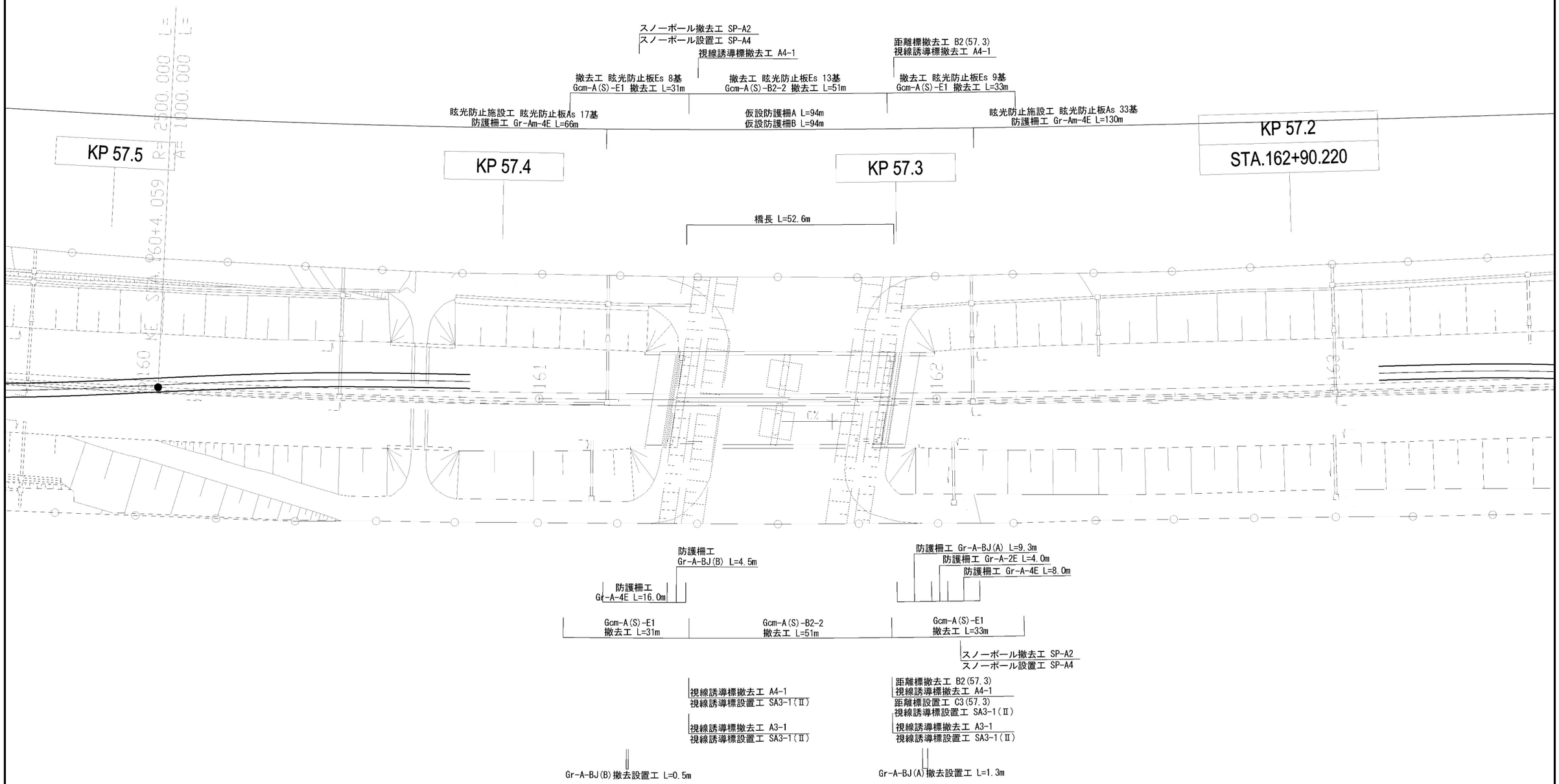

位　置　図

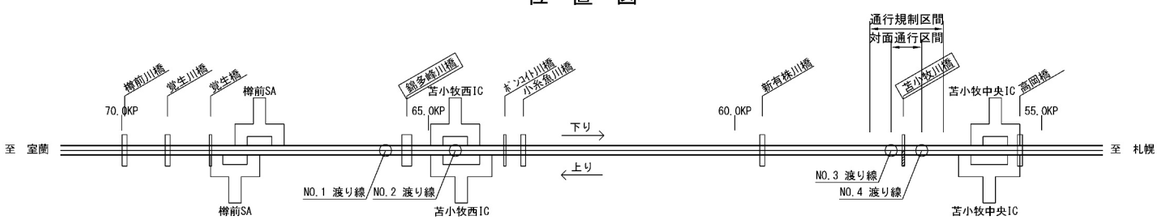

道央自動車道 苫小牧川橋床版取替工事			
図面の種類	安全施設等撤去設置工図（その4） 苫小牧川橋（上り線）		
縮　尺	図　示	図面番号	/
設計会社名	安藤ハザマ・岩田地崎JV		
施工会社名			
事務所名	東日本高速道路株式会社　北海道支社 北広島管理事務所		

安全施設等撤去設置工図（その５）

S=1:50

距離標 B2

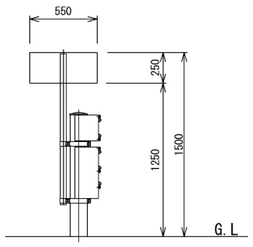

（1km POST）

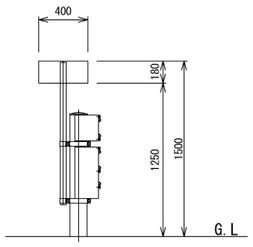

（100m POST）

距離標 B2

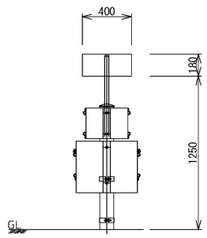

（100m POST）

距離標 C2-2

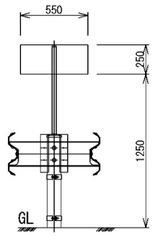

（1km POST）

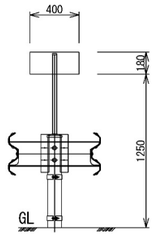

（100m POST）

距離標 C3

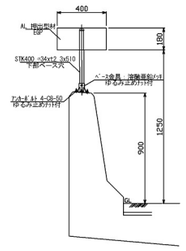

視線誘導標 A4-1

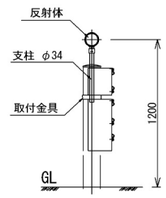

視線誘導標 A4-3

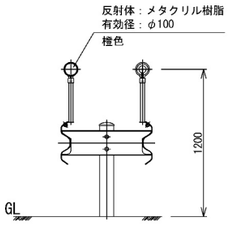

視線誘導標 A4-4

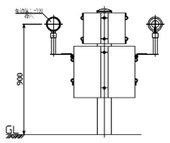

眩光防止板 DS

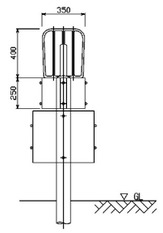

眩光防止板 HS

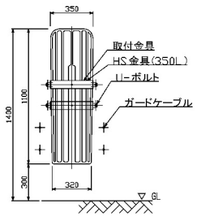

眩光防止板 ES

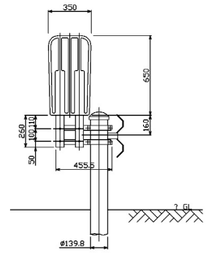

眩光防止板 AS

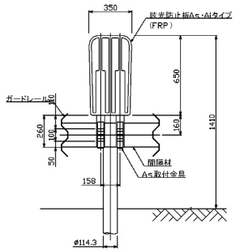

視線誘導標 A3-1

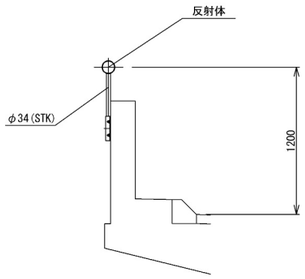

視線誘導標 SA3-1(Ⅱ)

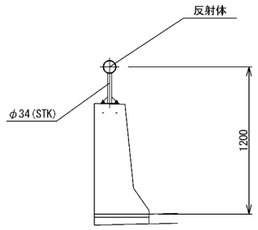

眩光防止板 FS

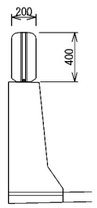

スノーポール SP-A2

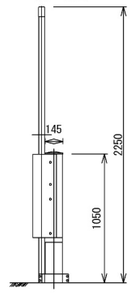

スノーポール SP-A4

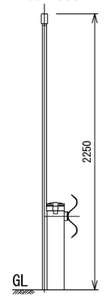

道央自動車道 苫小牧川橋床版取替工事			
図面の種類	安全施設等撤去設置工図（その５）		
縮　尺	図　示	図面番号	/
設計会社名	安藤ハザマ・岩田地崎JV		
施工会社名			
事務所名	東日本高速道路株式会社　北海道支社 北広島管理事務所		

防護柵設置工図（その1）

（錦多峰川橋中分側）

平面図　S=1:100

Ａ１側 ガードレール接続部

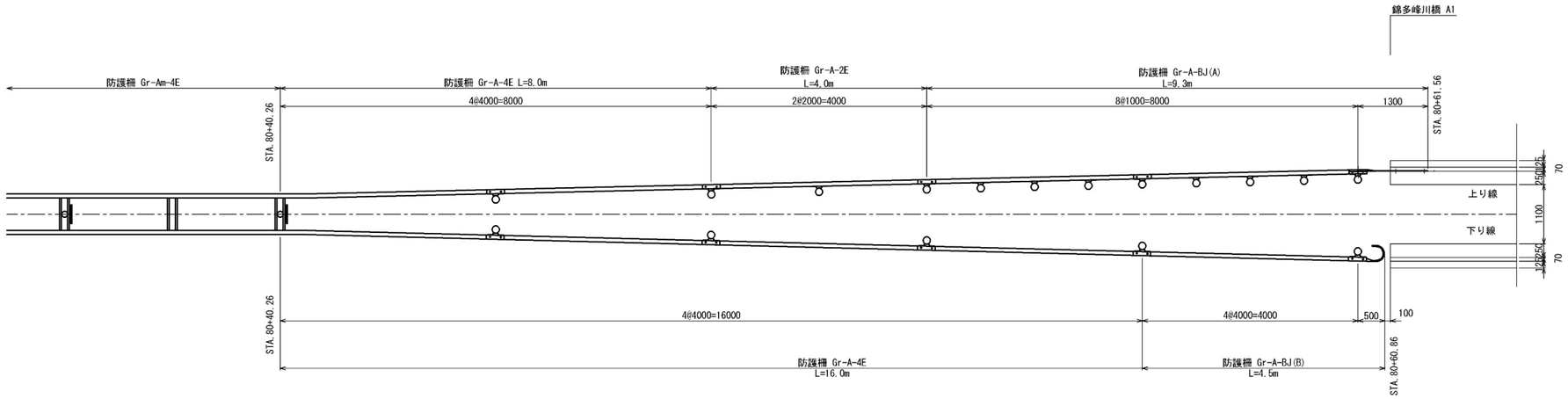

Ａ２側 ガードレール接続部

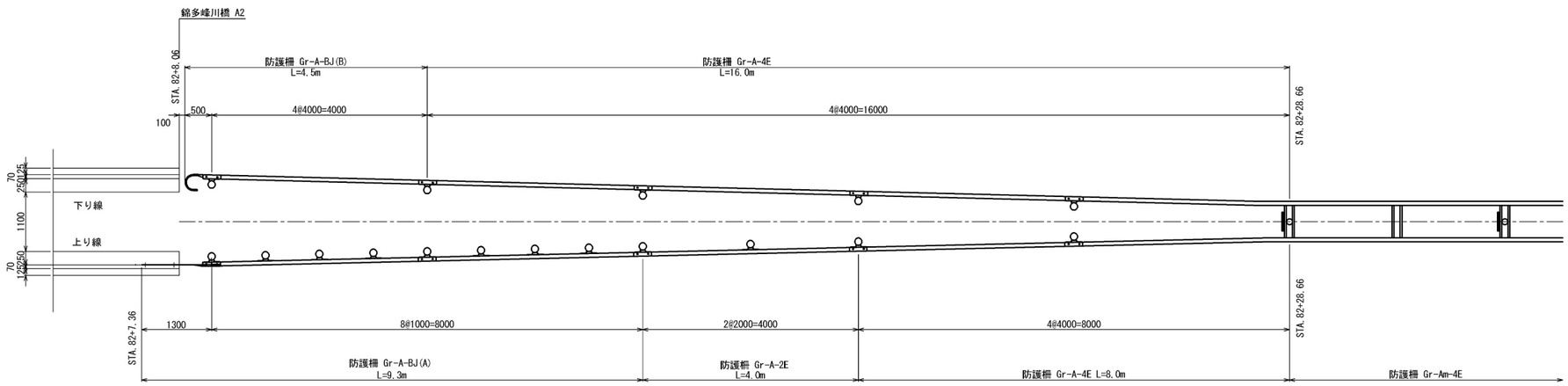

道央自動車道 苫小牧川橋床版取替工事			
図面の種類	防護柵設置工図（その1） 錦多峰川橋中分側		
縮　尺	図　示	図面番号	/
設計会社名	安藤ハザマ・岩田地崎JV		
施工会社名			
事務所名	東日本高速道路株式会社　北海道支社 北広島管理事務所		

防護柵設置工図（その2）

（苫小牧川橋中分側）

平面図　S=1:100

Ａ１側 ガードレール接続部

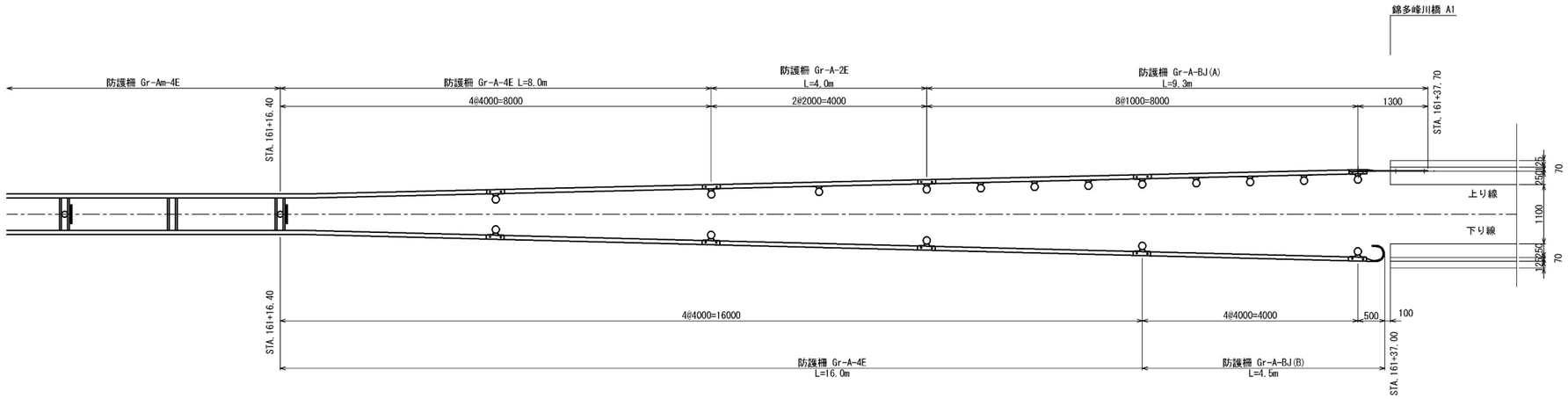

Ａ２側 ガードレール接続部

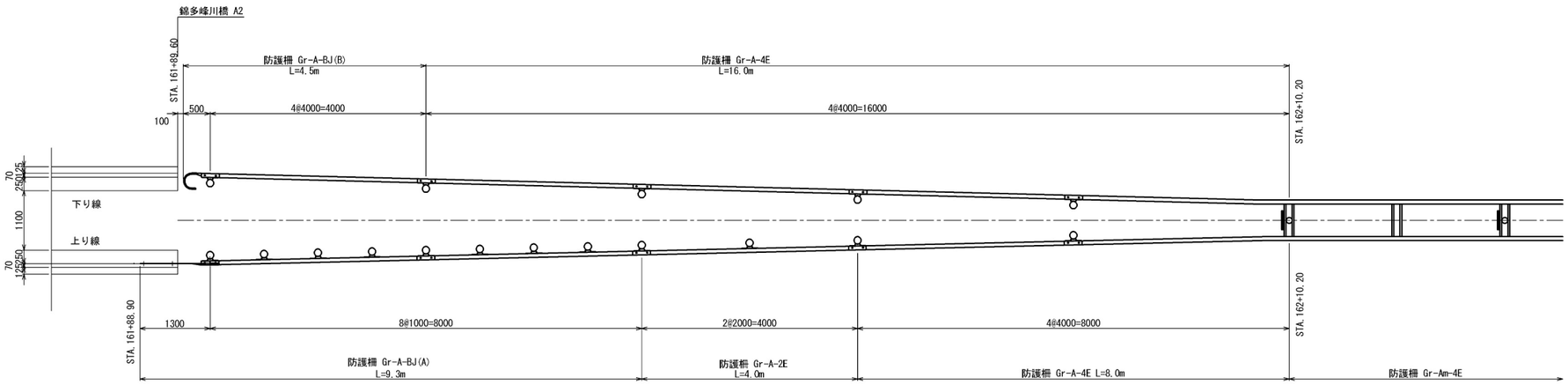

道央自動車道 苫小牧川橋床版取替工事			
図面の種類	防護柵設置工図（その2） 苫小牧川橋中分側		
縮　尺	図　示	図面番号	/
設計会社名	安藤ハザマ・岩田地崎JV		
施工会社名			
事務所名	東日本高速道路株式会社　北海道支社 北広島管理事務所		

防護柵端部処理工詳細図（その1）

（　錦多峰川橋　）

平面図（路肩側　下り線Ａ１側　上り線Ａ２側）　S=1:50
（中分側　下り線Ａ１側　上り線Ａ２側）

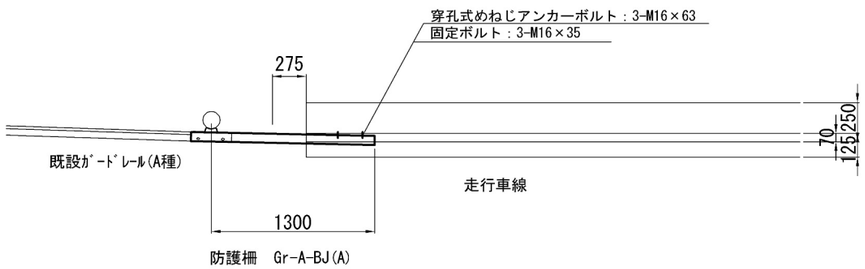

平面図（路肩側　上り線Ａ１側　下り線Ａ２側）　S=1:50
（中分側　上り線Ａ１側　下り線Ａ２側）

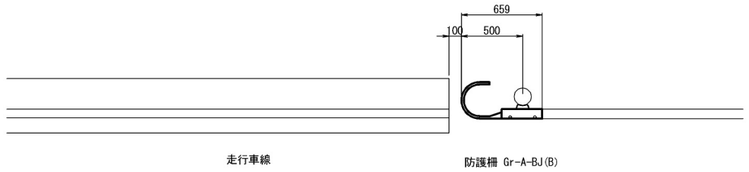

正面図（路肩側　上り線Ａ１側　下り線Ａ２側）　S=1:50
（中分側　上り線Ａ１側　下り線Ａ２側）

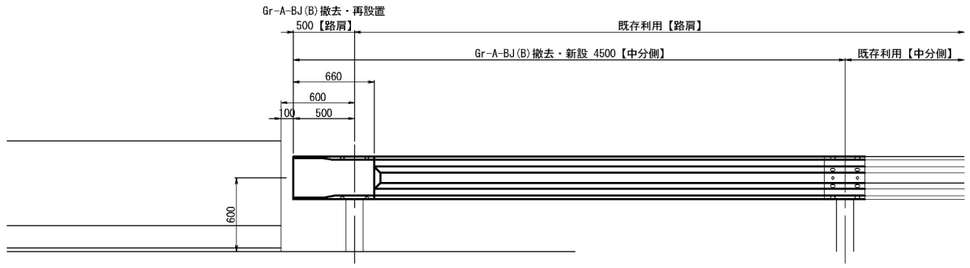

壁接続用平袖ビーム　S=1:50

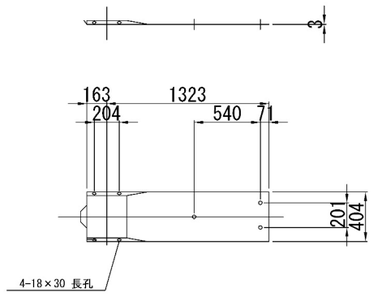

ビーム　S=1:50

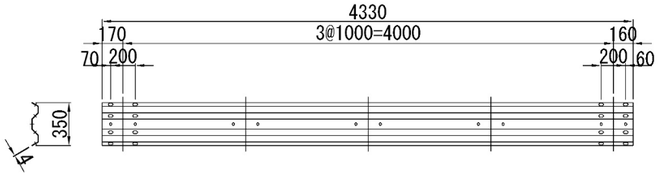

巻袖ビーム　S=1:50

ブラケット　S=1:50

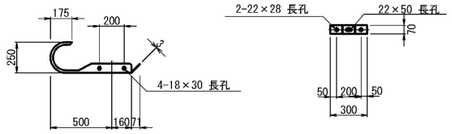

ブラケット取付用ボルト　S=1:20

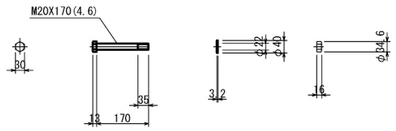

正面図（路肩側　下り線Ａ１側　上り線Ａ２側）　S=1:50
（中分側　下り線Ａ１側　下り線Ａ２側）

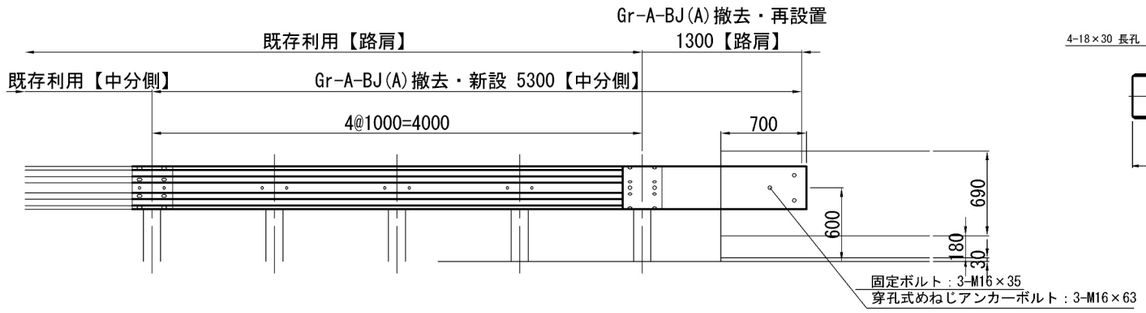

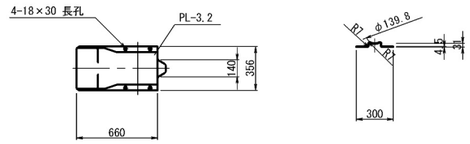

ビーム取付用ボルト　S=1:20

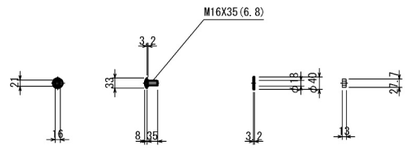

道央自動車道 苫小牧川橋床版取替工事			
図面の種類	防護柵端部処理工詳細図（その1） 錦多峰川橋		
縮　尺	図　示	図面番号	/
設計会社名	安藤ハザマ・岩田地崎JV		
施工会社名			
事務所名	東日本高速道路株式会社　北海道支社 北広島管理事務所		

防護柵端部処理工詳細図（その2）

（　苫小牧川橋　）

平面図（路肩側　下り線Ａ１側　上り線Ａ２側）　S=1:50
（中分側　下り線Ａ１側　上り線Ａ２側）

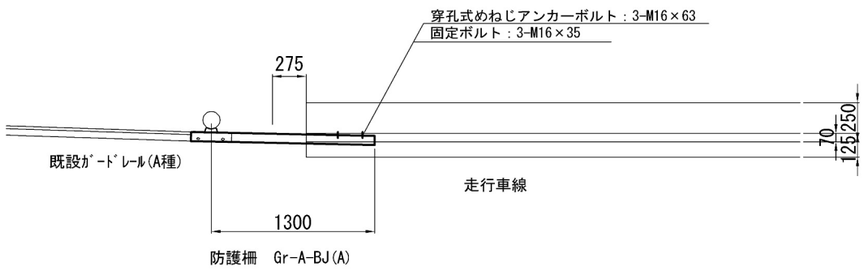

平面図（路肩側　上り線Ａ１側　下り線Ａ２側）　S=1:50
（中分側　上り線Ａ１側　下り線Ａ２側）

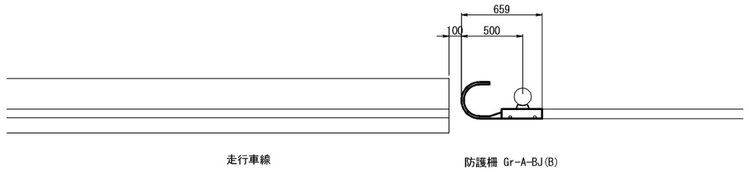

正面図（路肩側　上り線Ａ１側　下り線Ａ２側）　S=1:50
（中分側　上り線Ａ１側　下り線Ａ２側）

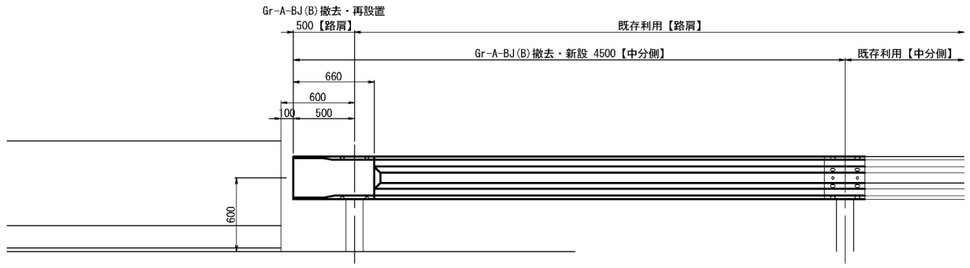

壁接続用平袖ビーム　S=1:50

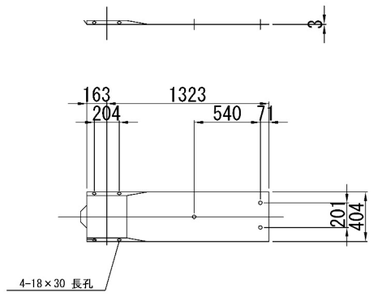

ビーム　S=1:50

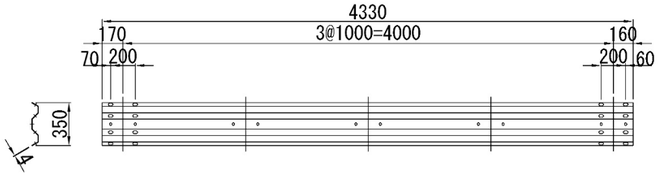

巻袖ビーム　S=1:50

ブラケット　S=1:50

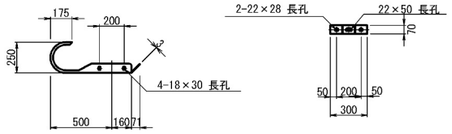

ブラケット取付用ボルト　S=1:20

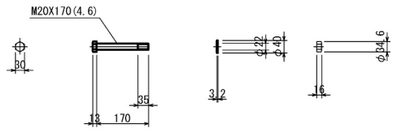

正面図（路肩側　下り線Ａ１側　上り線Ａ２側）　S=1:50
（中分側　下り線Ａ１側　上り線Ａ２側）

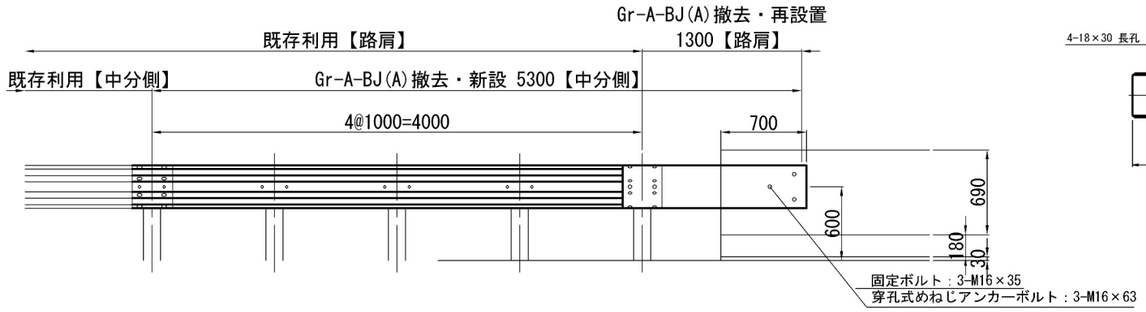

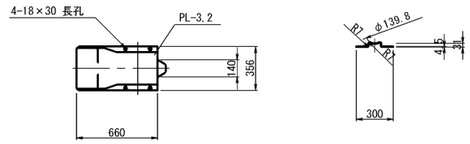

ビーム取付用ボルト　S=1:20

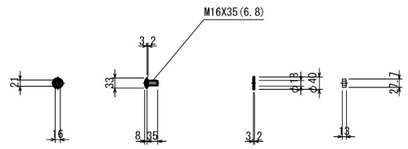

道央自動車道 苫小牧川橋床版取替工事			
図面の種類	防護柵端部処理工詳細図（その2） 苫小牧川橋		
縮　尺	図　示	図面番号	/
設計会社名	安藤ハザマ・岩田地崎JV		
施工会社名			
事務所名	東日本高速道路株式会社　北海道支社 北広島管理事務所		

伸縮装置撤去工詳細図（その1）

（錦多峰川橋　下り線）

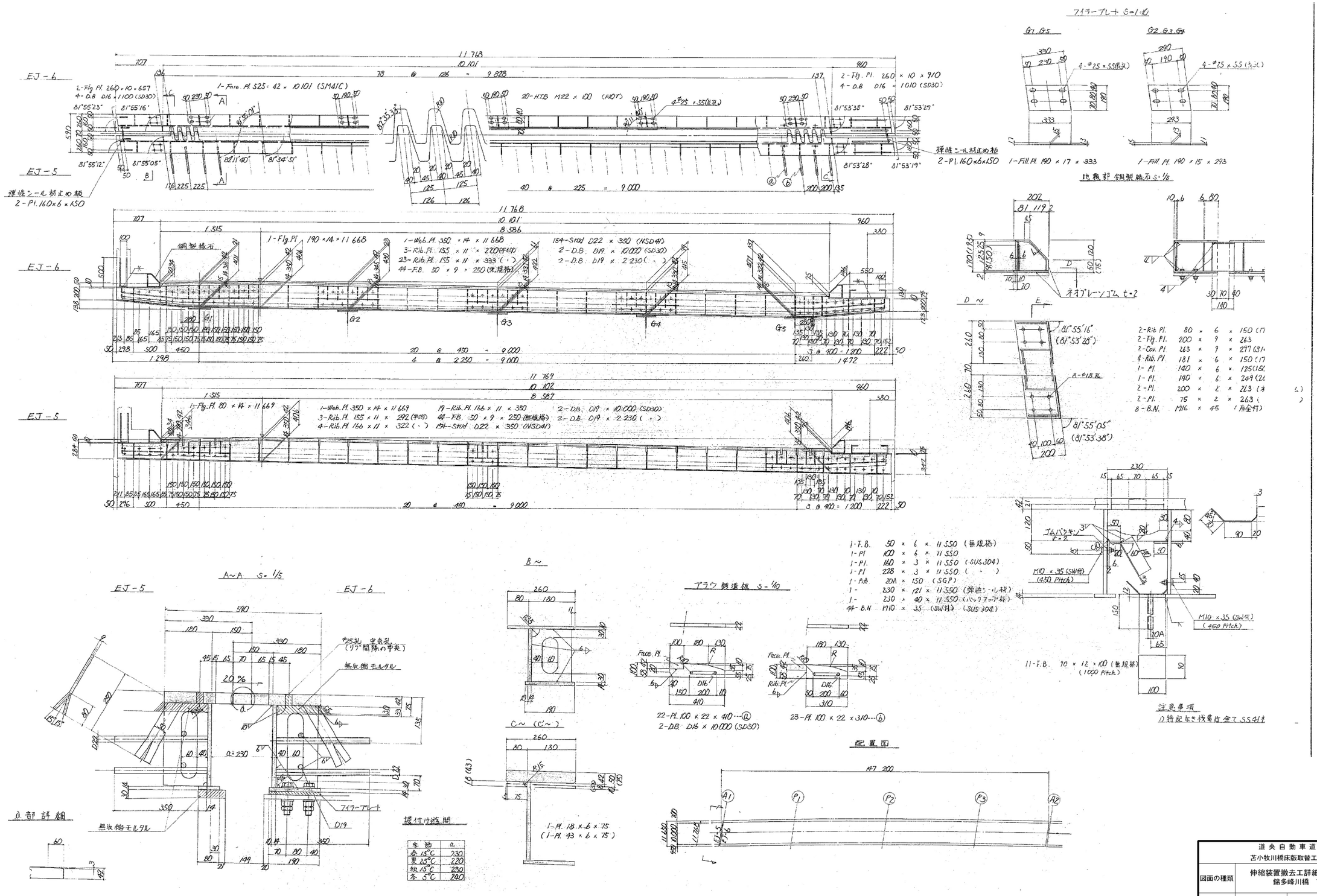

項目	単位	数量	備考
伸縮装置撤去工	m	23.468	

道央自動車道 苫小牧川橋床版取替工事	
図面の種類	伸縮装置撤去工詳細図（その1） 錦多峰川橋　下り線
縮尺	図示　図面番号　／
設計会社名	安藤ハザマ・岩田地崎JV
施工会社名	
事務所名	東日本高速道路株式会社 北海道支社 北広島管理事務所

伸縮装置撤去工詳細図（その2）

（錦多峰川橋　下り線）

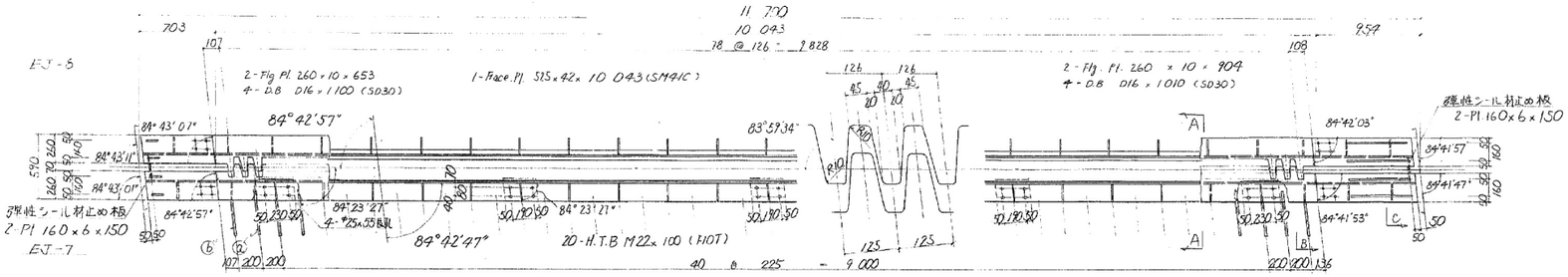

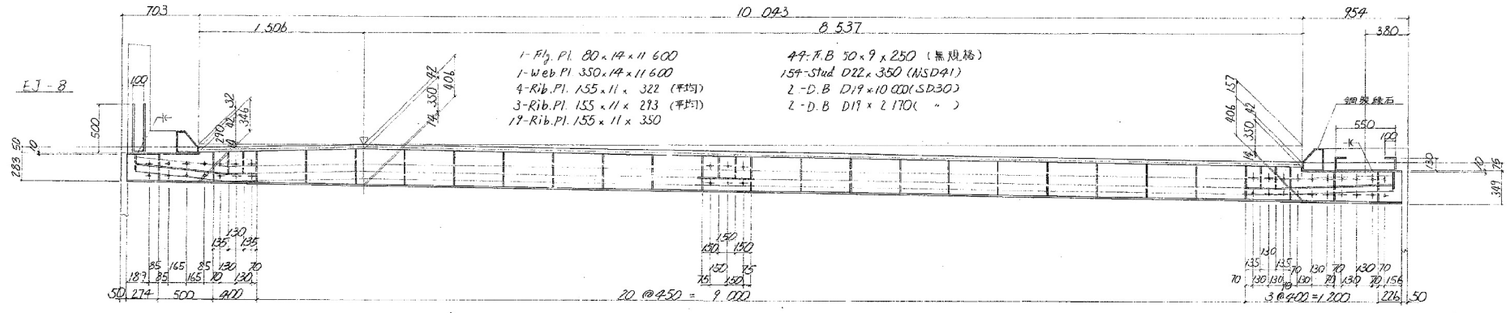

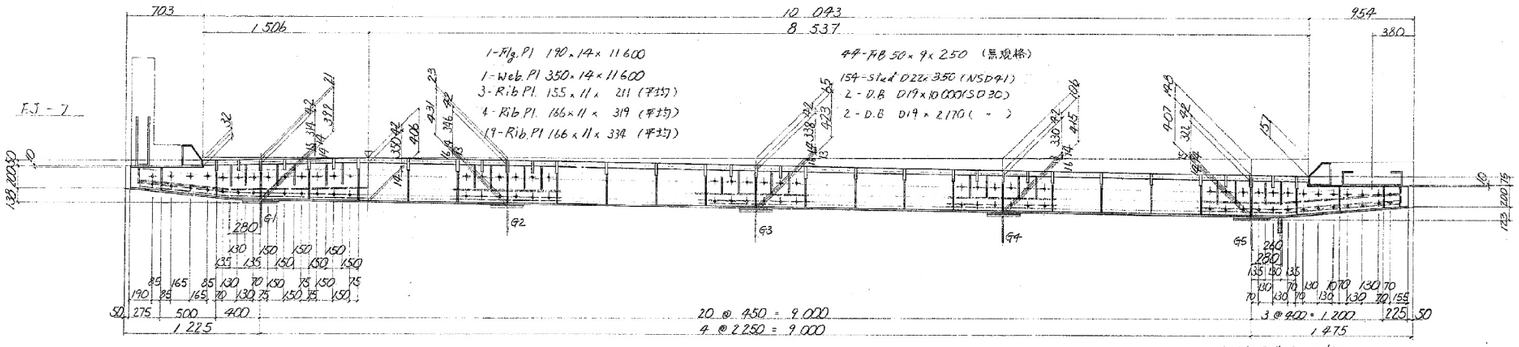

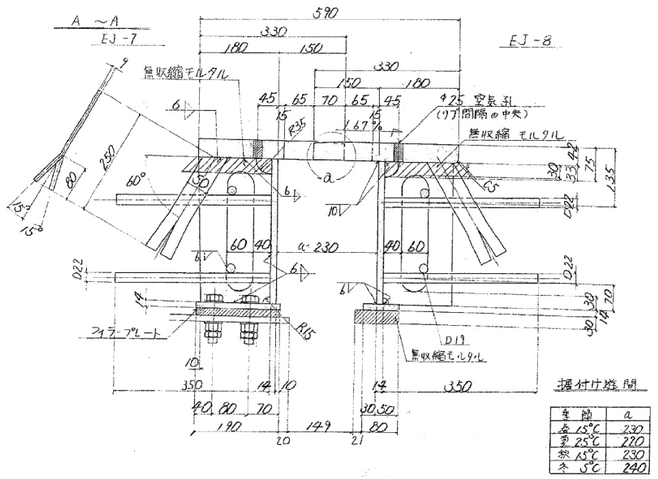

据付け雰囲	
冬	a
春 15°C	230
夏 25°C	220
秋 15°C	230
冬 5°C	240

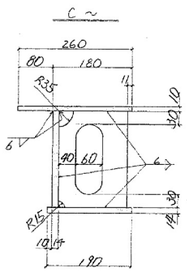

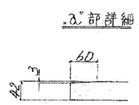

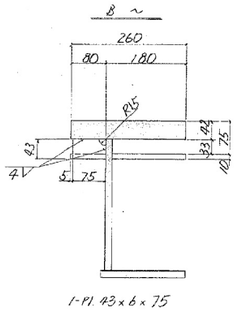

アンカー詳細 S=1/10

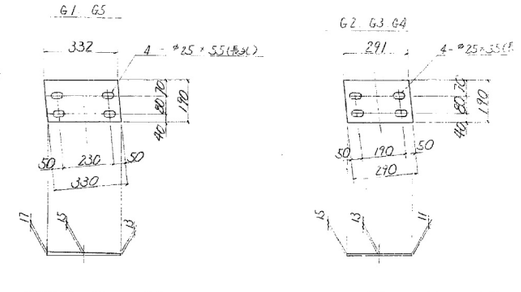

地覆部鋼製縁石 S=1/10

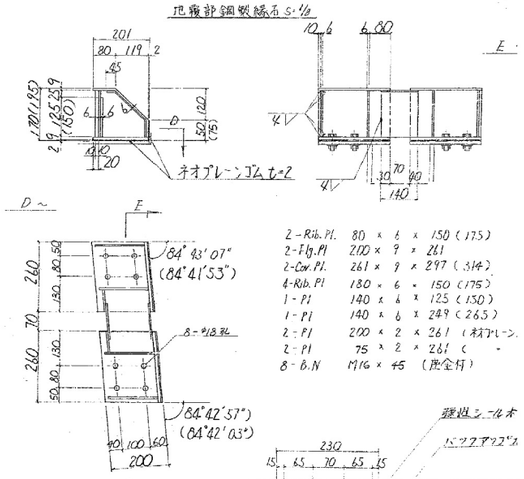

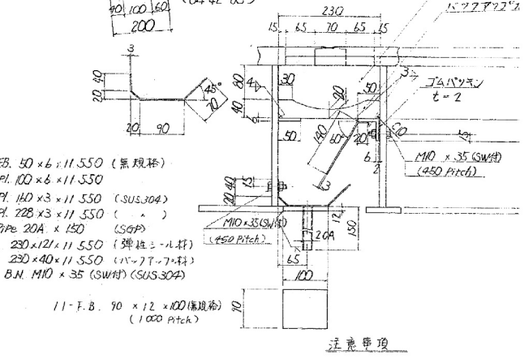

注意事項

1) 特記無き材質は全て SS41材とする

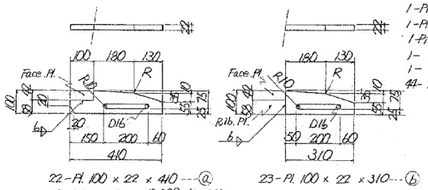

配置図

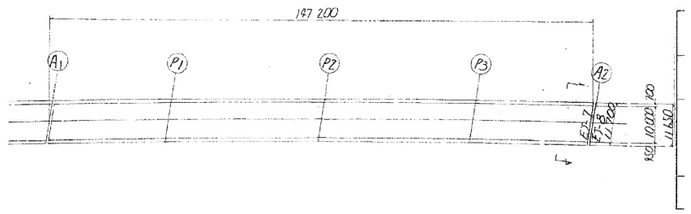

道央自動車道 苫小牧川橋床版取替工事			
図面の種類	伸縮装置撤去工詳細図（その2） 錦多峰川橋　下り線		
縮　尺	図　示	図面番号	／
設計会社名	安藤ハザマ・岩田地崎JV		
施工会社名			
事務所名	東日本高速道路株式会社 北海道支社 北広島管理事務所		

伸縮装置撤去工詳細図（その3）

（錦多峰川橋　上り線）

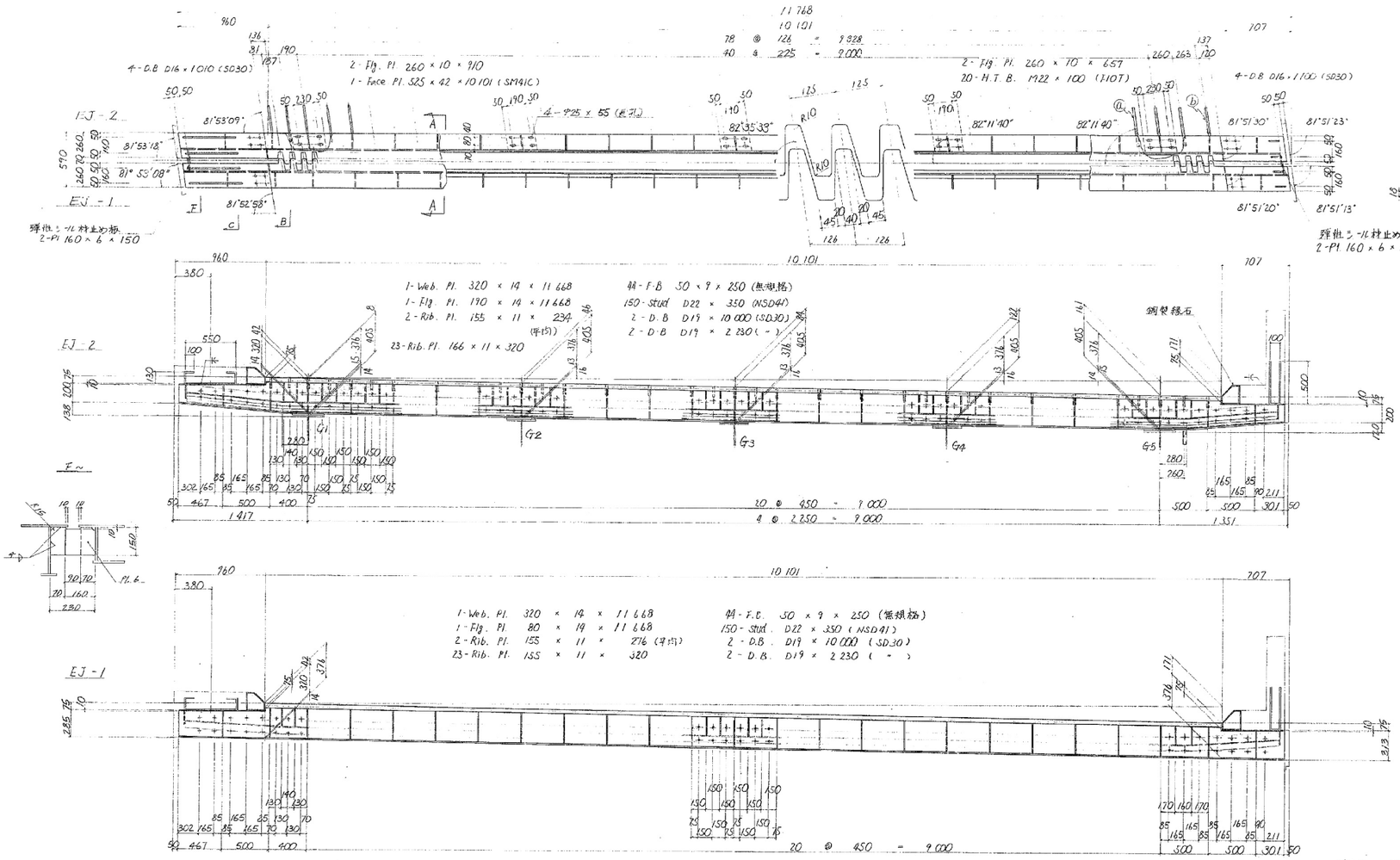

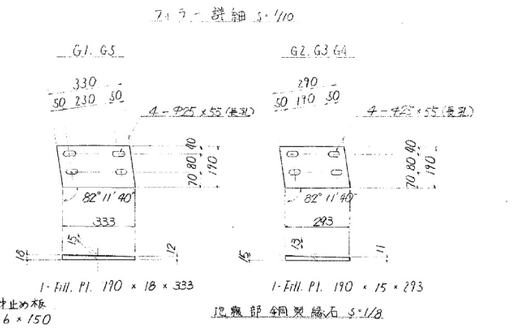

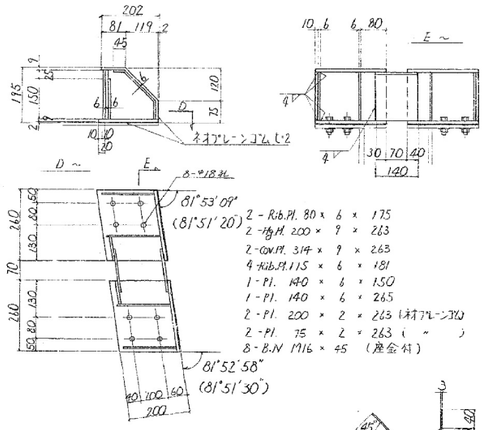

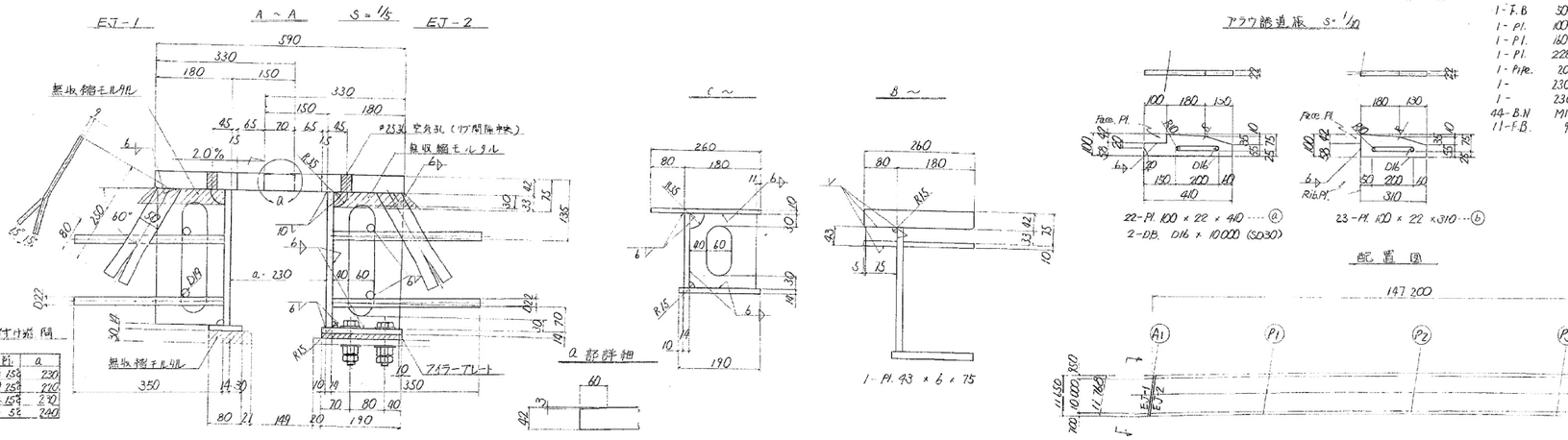

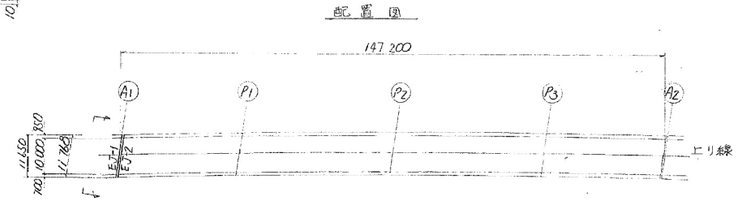

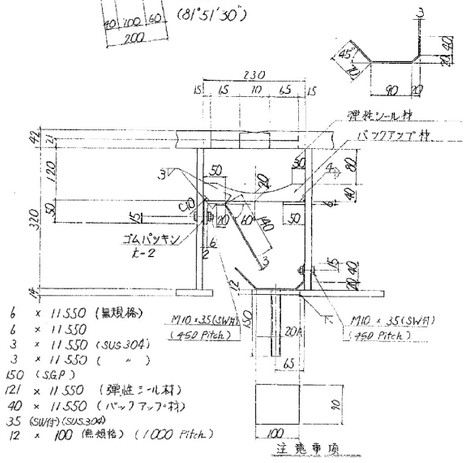

1-F.B	50	× 6	× 11550	(無収縮)
1-Pl.	100	× 6	× 11550	
1-Pl.	160	× 3	× 11550	(SUS304)
1-Pl.	228	× 3	× 11550	(〃)
1-Pipe.	20A	× 150		(SGP)
1-	230	× 121	× 11550	(弾性シール材)
1-	230	× 40	× 11550	(バックアップ材)
44-B.N	M10	× 35		(SW付)(SUS304)
11-F.B.	90	× 12	× 100	(無収縮) (1000 Pitch)

1) 特記無き材質は全て SS41 材とする。

数量表

項　目	単位	数　量	備　考
伸縮装置撤去工	m	23.496	

道央自動車道 苫小牧川橋床版取替工事	
図面の種類	伸縮装置撤去工詳細図（その3） 錦多峰川橋　上り線
縮　尺	図　示　　図面番号　／
設計会社名	安藤ハザマ・岩田地崎JV
施工会社名	
事務所名	東日本高速道路株式会社 北海道支社 北広島管理事務所

伸縮装置撤去工詳細図（その4）

（錦多峰川橋　上り線）

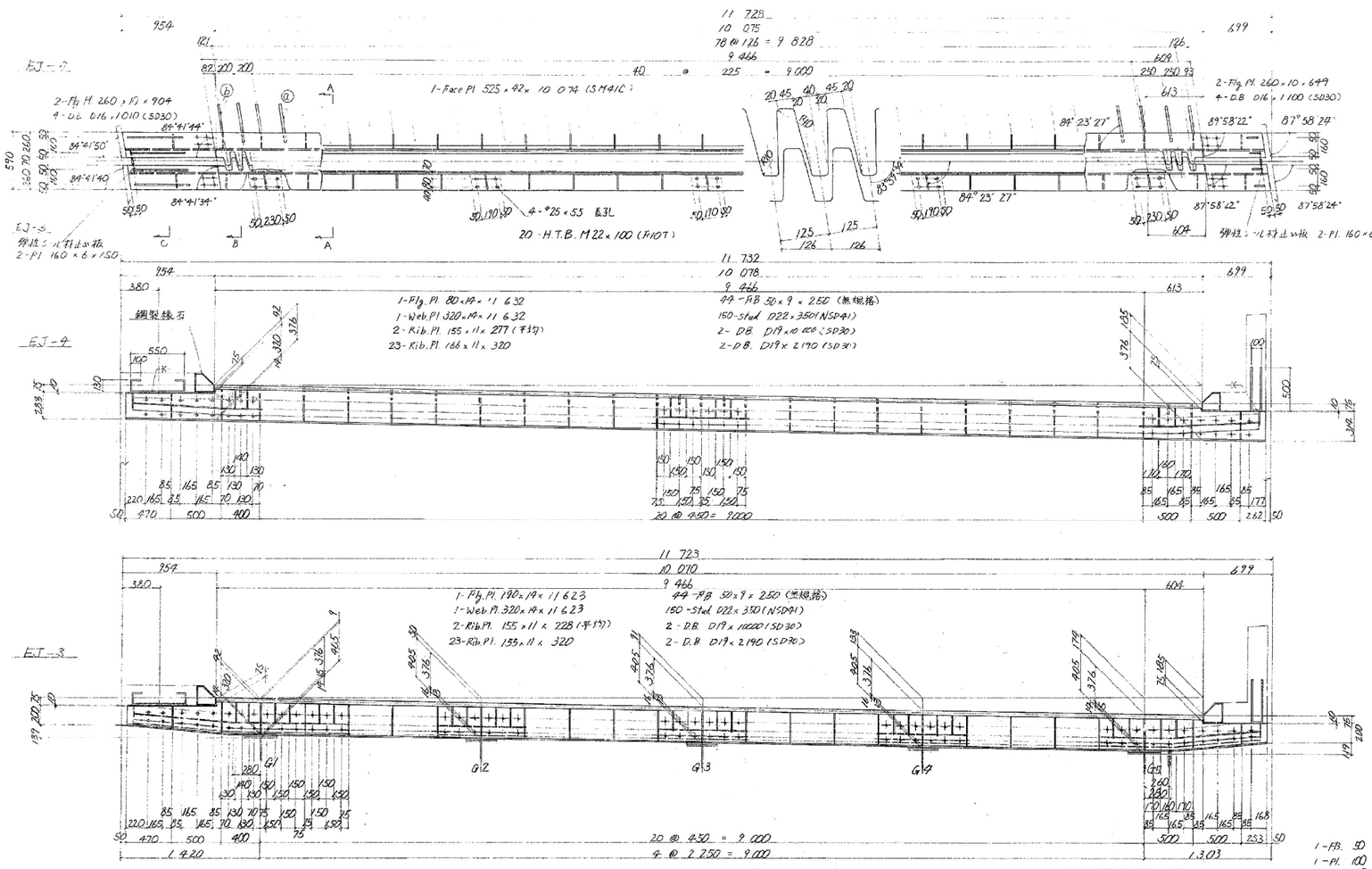

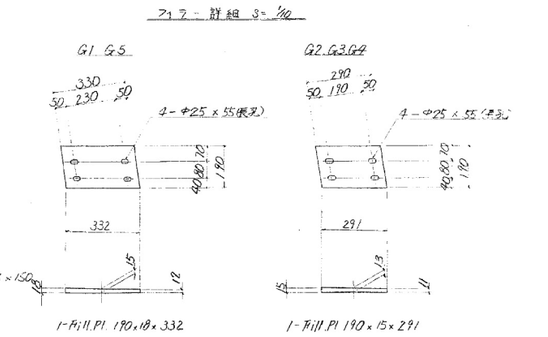

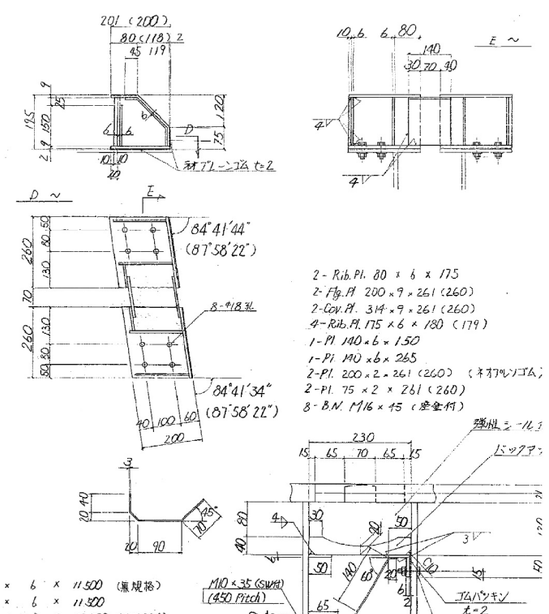

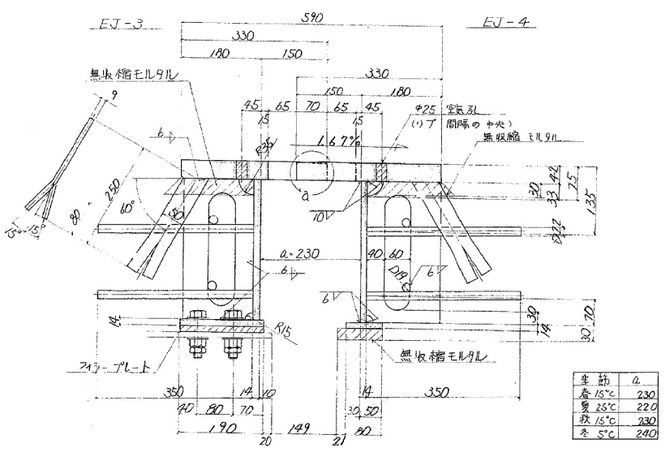

生筋	a
春 15℃	230
夏 25℃	220
秋 15℃	230
冬 5℃	240

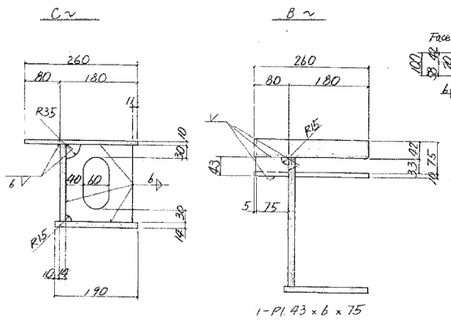

a部詳細

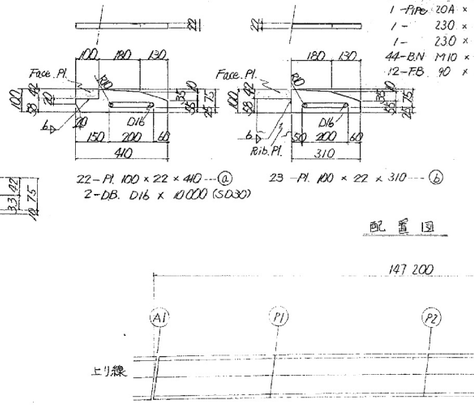

1-FB	50	×	6	×	11 500 (無規格)
1-Pl.	100	×	6	×	11 500
1-Pl.	160	×	3	×	11 500 (SUS304)
1-Pl.	228	×	3	×	11 500 (〃)
1-Pipe	20A	×	150		(SGP)
1-	230	×	121	×	11 500 (弾性シール材)
1-	230	×	40	×	11 500 (パッキンアップ材)
44-B.N	M10	×	35		(SW材) (SUS304)
12-FB	90	×	12	×	90 (1000 Pitch)

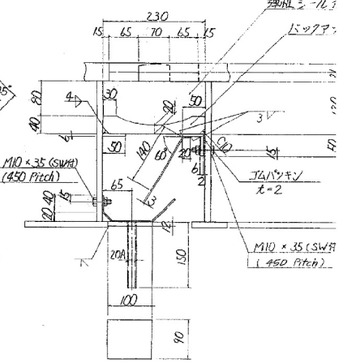

注意事項

1) 特記なき枝筋は全てSS41材を示す。

配筋図

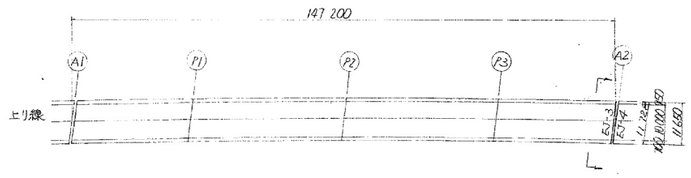

道央自動車道 苫小牧川橋床版取替工事			
図面の種類	伸縮装置撤去工詳細図（その4） 錦多峰川橋　上り線		
縮　尺	図　示	図面番号	／
設計会社名	安藤ハザマ・岩田地崎JV		
施工会社名			
事務所名	東日本高速道路株式会社 北海道支社 北広島管理事務所		

伸縮装置撤去工詳細図（その5）
苫小牧川橋（下り線）

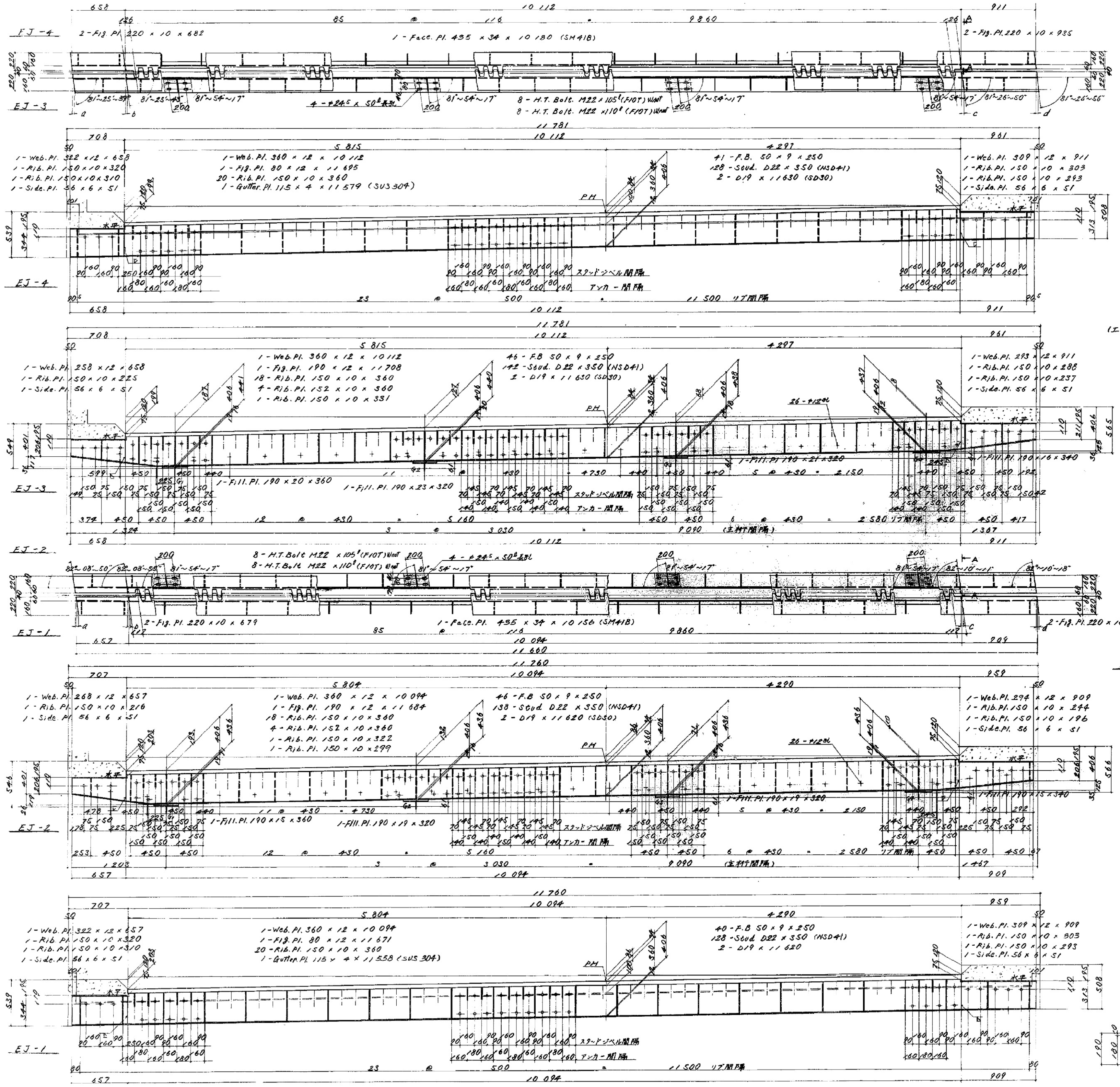

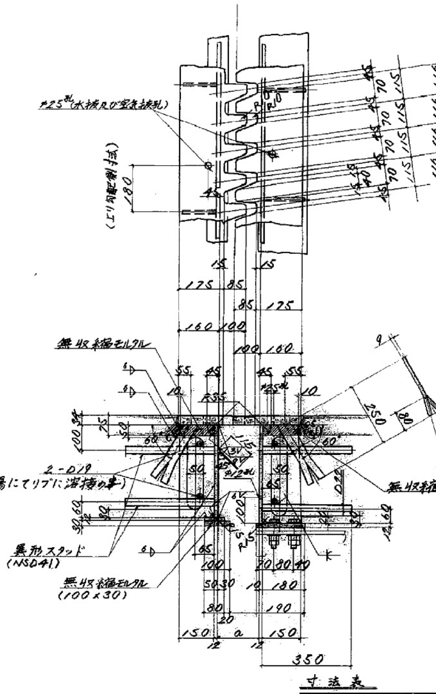

ウェブ遊間	a (mm)
5°C	162.7
10°C (標準温度)	160.0
15°C	157.3
20°C	154.6
25°C	151.9
30°C	149.1
35°C	146.4
40°C	143.7

寸法表

	θa	a	θb	b	θc	c	θd	d
EJ-3,4	81°25'39"	33	81°25'43"	33	81°26'50"	33	81°26'56"	33
EJ-1,2	82°08'50"	30	82°08'55"	30	82°10'11"	30	82°10'18"	30

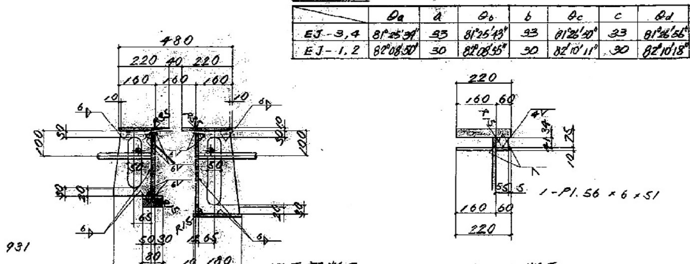

地覆部断面　　A-A断面

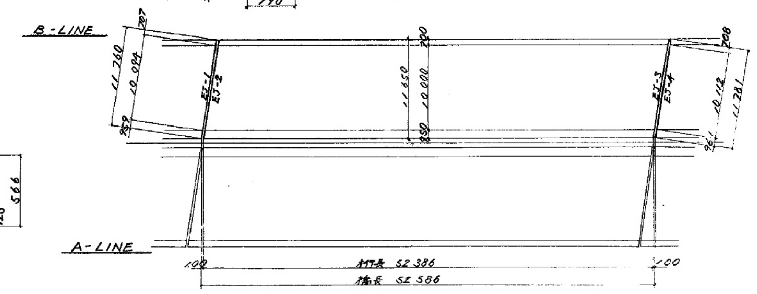

配置図

Fill.Pl.寸法表

		l	h1	h2	h3	H×L
EJ-2	G1	330	7.7	11	14.3	15×360
	G2	290	13.1	16	18.9	19×320
	G3	290	13.1	16	18.9	19×320
	G4	310	7.9	11	14.1	15×340
EJ-3	G1	330	12.7	16	19.3	20×360
	G2	290	17.1	20	22.9	23×320
	G3	290	15.1	18	20.9	21×320
	G4	310	8.9	12	15.1	16×340

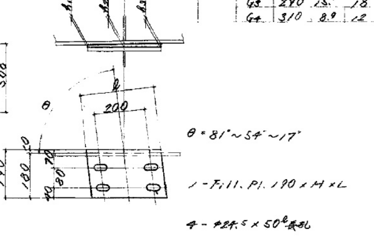

注意事項
1. 材質は特記以外全てSS41とする
2. 塗装系は鋼橋塗装基準「伸縮継手B」によ

数量表

項目	単位	数量	備考
伸縮装置撤去工	m	23.541	

道央自動車道 苫小牧川橋床版取替工事	
図面の種類	伸縮装置撤去工詳細図（その5） 苫小牧川橋（下り線）
縮尺	図示　図面番号 ／
設計会社名	安藤ハザマ・岩田地崎JV
施工会社名	
事務所名	東日本高速道路株式会社 北海道支社 北広島管理事務所

伸縮装置撤去工詳細図（その6）

苫小牧川橋（下り線）

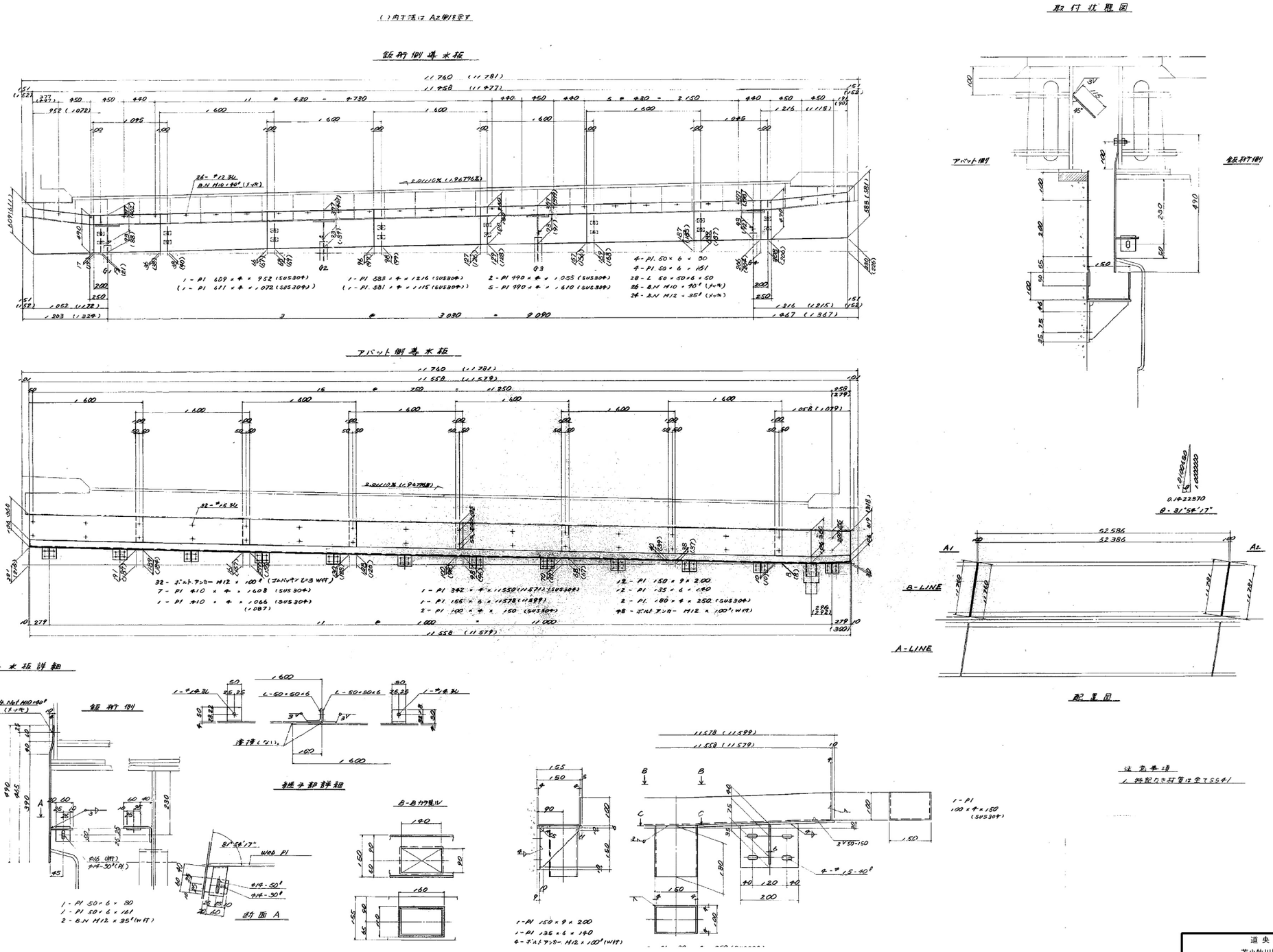

数量表

項　目	単位	数　量	備　考
伸縮装置撤去工	m	―	

※導水板の撤去は伸縮装置本体の撤去工に含むものとする。

道央自動車道 苫小牧川橋床版取替工事			
図面の種類	伸縮装置撤去工詳細図（その6） 苫小牧川橋（下り線）		
縮　尺	図　示	図面番号	／
設計会社名	安藤ハザマ・岩田地崎JV		
施工会社名			
事務所名	東日本高速道路株式会社 北海道支社 北広島管理事務所		

伸縮装置撤去工詳細図（その7）

苫小牧川橋（上り線）

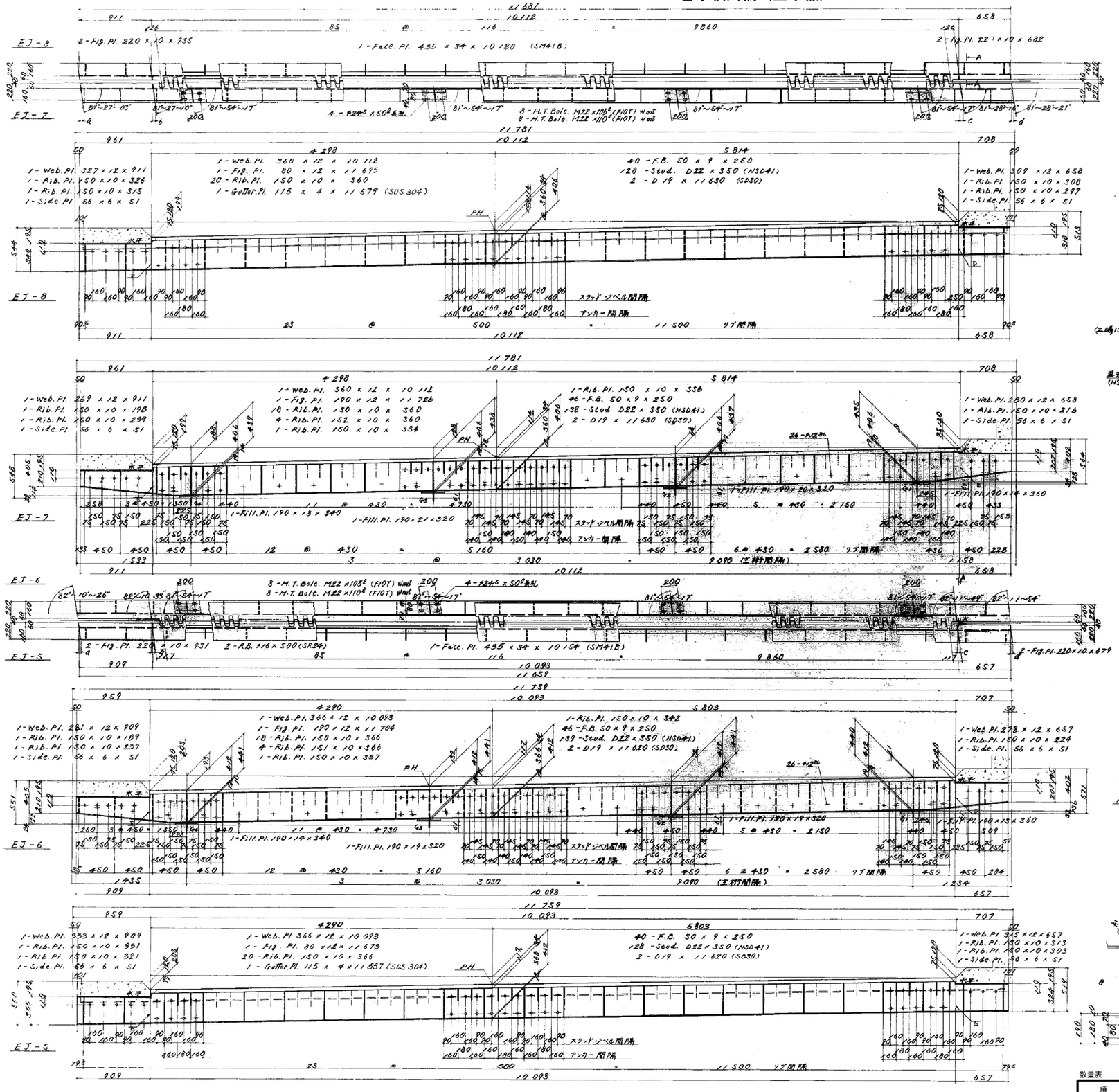

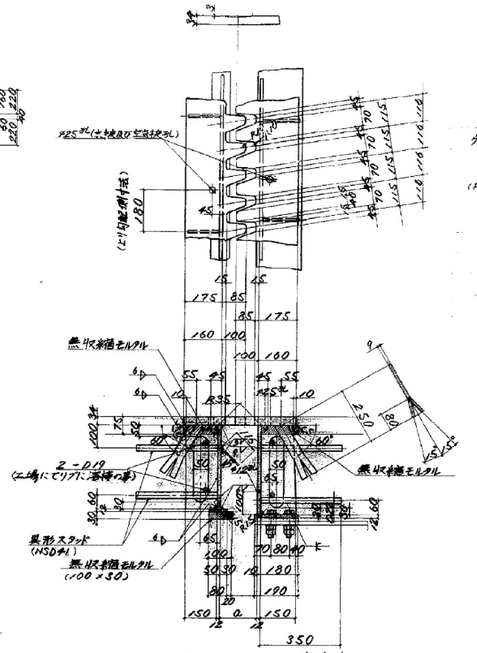

ジョイント温度	Q (mm)
5°C	162.7
10°C (標準温度)	160.0
15°C	157.3
20°C	154.6
25°C	151.9
30°C	149.1
35°C	146.4
40°C	143.7

寸法表

	θa	a	θb	b	θc	c	θd	d
EJ-7,8	81°27'05"	33	81°27'10"	33	81°28'16"	33	81°28'21"	33
EJ-5,6	82°11'26"	30	82°10'35"	30	82°11'49"	30	82°11'54"	30

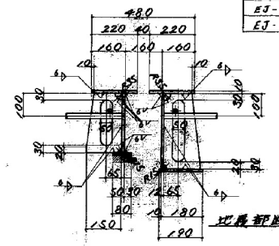

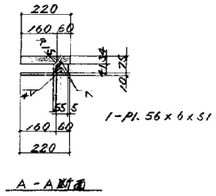

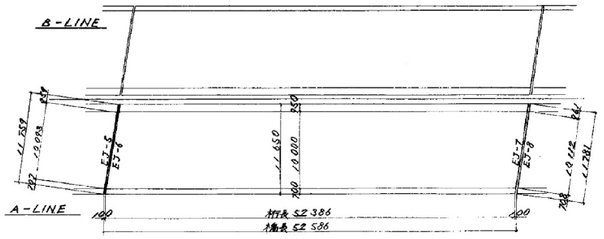

配置図

Fill. Pl. 寸法表

		b	h1	h2	h3	H x L
EJ-6	G1	330	5.7	9	12.3	13 x 360
	G2	290	12.1	15	17.9	19 x 320
	G3	290	12.1	15	17.9	19 x 320
	G4	310	6.9	10	13.1	14 x 340
EJ-7	G1	330	6.7	10	13.3	14 x 360
	G2	290	14.1	17	19.9	20 x 320
	G3	290	15.1	18	20.9	21 x 320
	G4	310	10.9	14	17.1	18 x 340

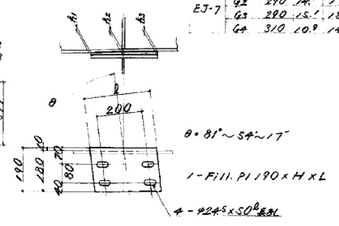

注意事項

1. 材質は特記以外全てSS41とする
2. 埋設系は鋼橋塗装基準(伸縮継手編)による

数量表

項　目	単位	数　量	備　考
伸縮装置撤去工	m	23.540	

道央自動車道 苫小牧川橋床版取替工事	
図面の種類	伸縮装置撤去工詳細図（その7） 苫小牧川橋（上り線）
縮　尺	図　示
図面番号	／
設計会社名	安藤ハザマ・岩田地崎JV
施工会社名	
事務所名	東日本高速道路株式会社 北海道支社 北広島管理事務所

伸縮装置撤去工詳細図（その8）

苫小牧川橋（上り線）

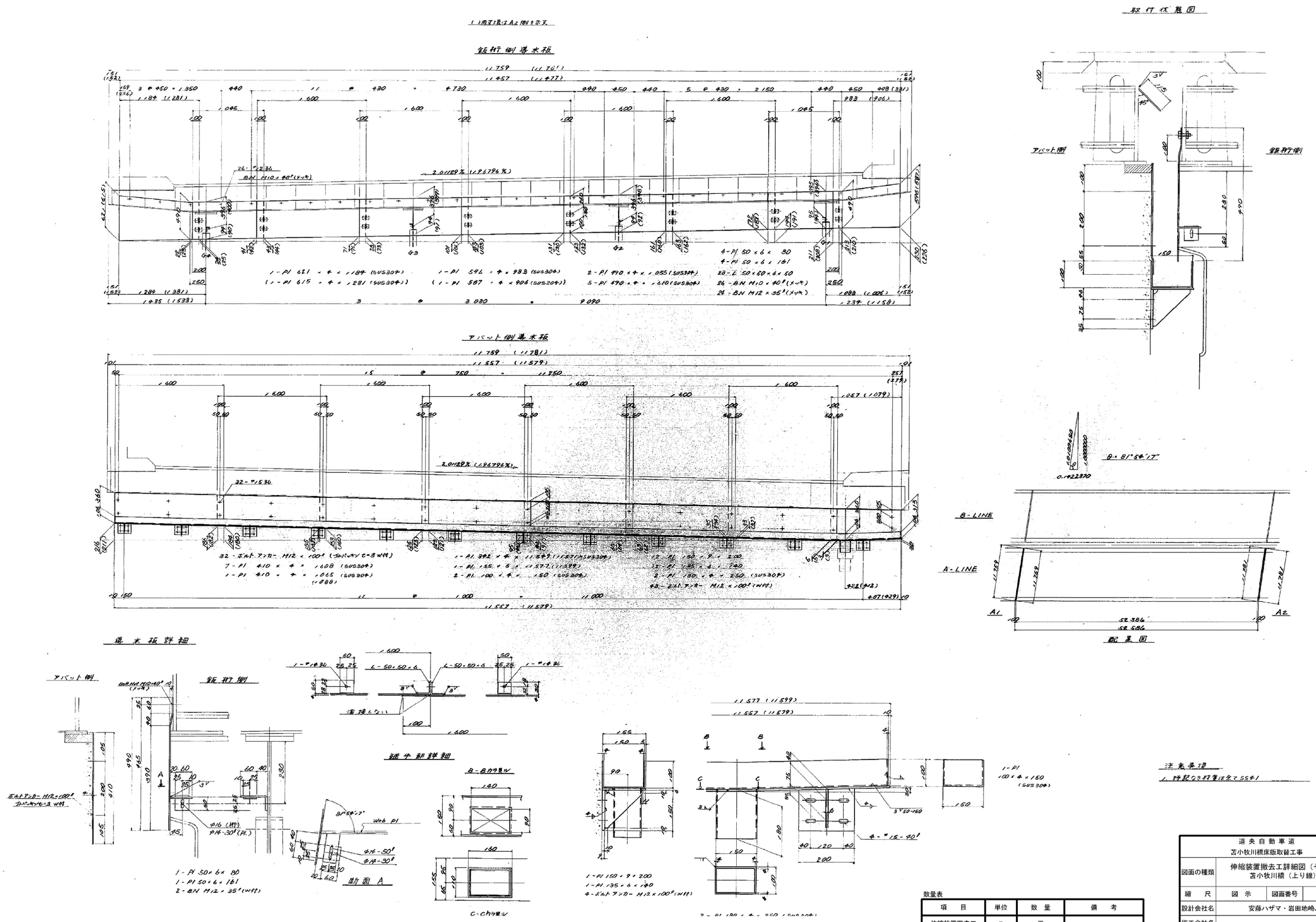

注意事項

1. 特記なき材質は全てSS41

数量表

項　目	単位	数　量	備　考
伸縮装置撤去工	m	―	

※導水板の撤去は伸縮装置本体の撤去工に含むものとする。

道央自動車道 苫小牧川橋床版取替工事			
図面の種類	伸縮装置撤去工詳細図（その8） 苫小牧川橋（上り線）		
縮　尺	図　示	図面番号	／
設計会社名	安藤ハザマ・岩田地崎JV		
施工会社名			
事務所名	東日本高速道路株式会社 北海道支社 北広島管理事務所		

既設排水装置撤去工詳細図（その1）

（錦多峰川橋　上下線）

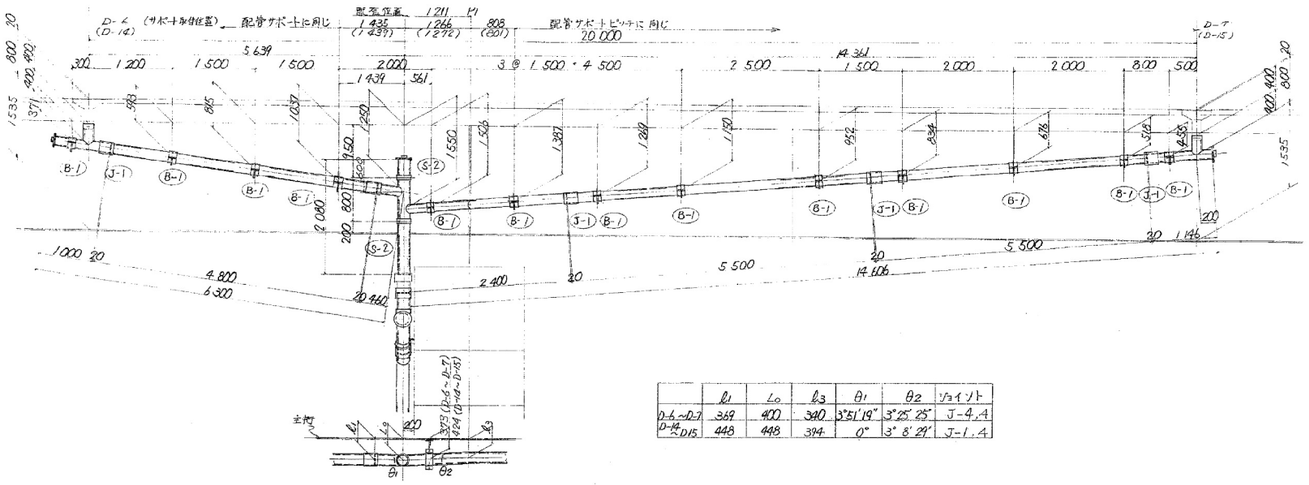

	l_1	L_0	l_3	θ_1	θ_2	ジョイント
D-6～D-7	369	400	340	3°51'19"	3°25'25"	J-4.A
D-14～D15	448	448	394	0°	3° 8'29"	J-1.A

2 - PiPe. 150A × 400 (S.G.P)
1 - PiPe. 200A × 1 000 (〃)
1 - PiPe. 200 A × 4 800 (〃)
1 - PiPe. 200 A × 460 (〃)
1 - PiPe. 200A × 2 080 (〃)

1 - PiPe. 200 A × 2400 (S.G.P)
2 - PiPe. 200 A × 5 500 (〃)
1 - PiPe. 200 A × 1 146 (〃)

※ 1 - PiPe. 200A × 781 (769) (SGP)
※ 1 - PiPe. 200 A × 2019 (2041) (〃)
※ 1 - PiPe. 200A × 1000 (〃)
※ 1 - PiPe. 200A × 5007 (1960) (〃)
※ 1 - PiPe 200A × 5 500 (〃)
※ 1 - PiPe 200 A × 3700 (2850) (〃)

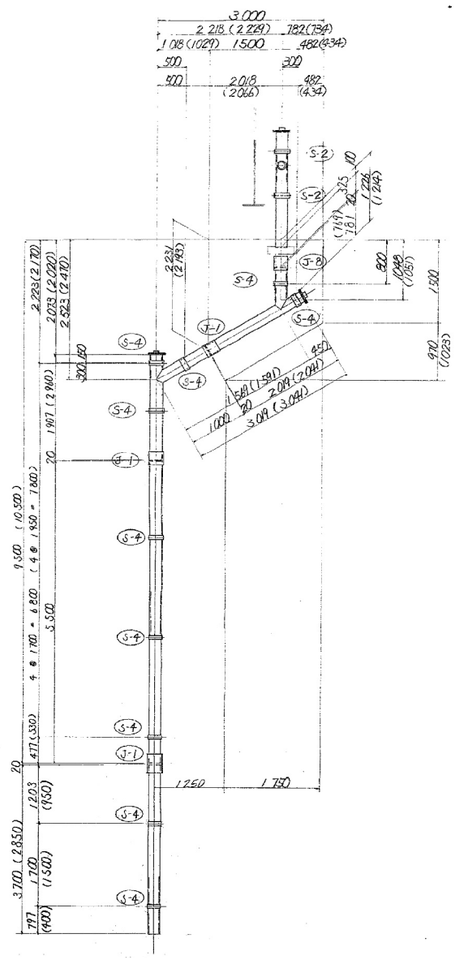

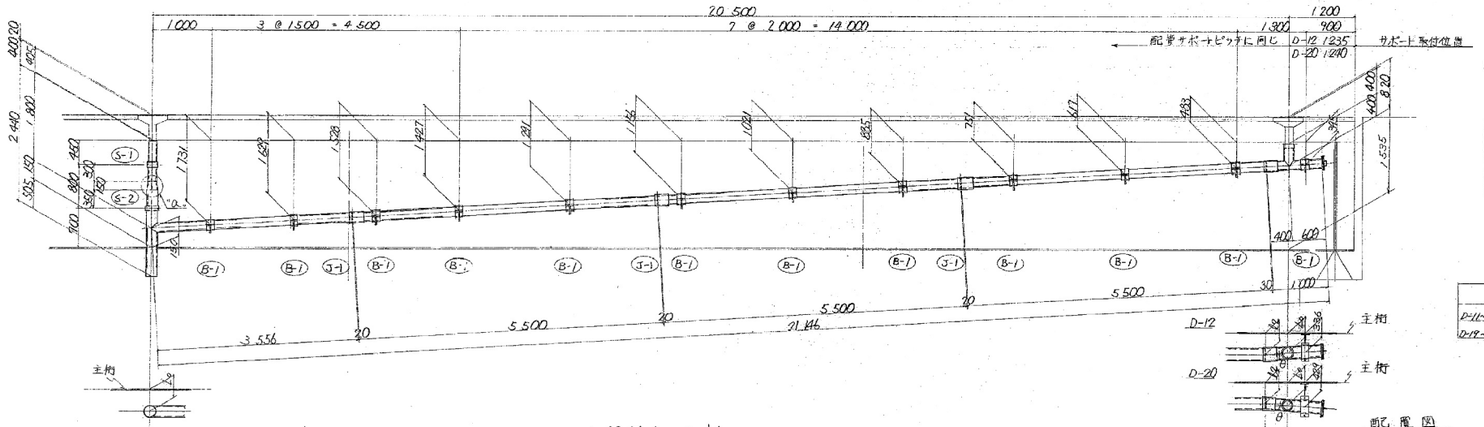

	L_0	l_2	L_0	θ	ジョイント
P-11～D-12	371 (D11)	371	352 (D-12)	2°43'10"	J-5
D-12～D-20	385 (D-19)	385	404 (D-20)	3°26'1"	J-6

配管図

1 - PiPe. 150A × 735 (S.G.P.)
1 - PiPe. 200A × 1 555 (〃)
1 - PiPe. 200A × 3 556 (〃)
3 - PiPe. 200A × 5 500 (〃)
1 - PiPe. 200A × 1 000 (〃)
1 - PiPe. 150A × 400 (〃)

a 部詳細 S = 1/10

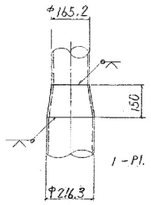

1 - Pl. 150 × 6 × 680 (SS41)

下り線

上り線

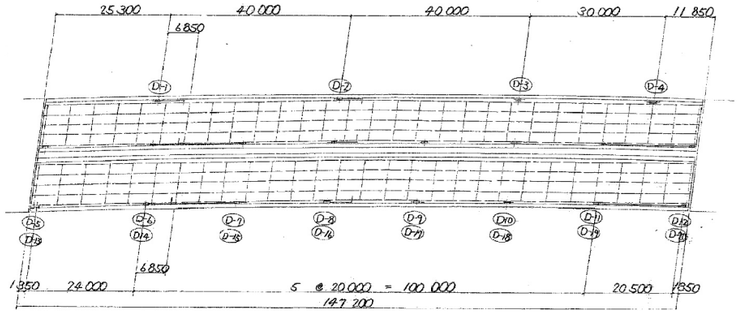

注意事項

1) ( ) 内寸法は下り線を示す。
2) 配管取付要領は別図参照。
3) ※印部材は溶融亜鉛メッキ

数量表

項　目		単位	数　量	備　考
排水管B撤去	上り線	kg	2,352	
	下り線	kg	3,436	
	合　計	kg	5,788	
排水ます撤去	上り線	箇所	8	
	下り線	箇所	12	
	合　計	箇所	20	

道央自動車道 苫小牧川橋床版取替工事			
図面の種類	既設排水装置撤去工詳細図（その1） 錦多峰川橋　上下線		
縮　尺	図　示	図面番号	／
設計会社名	安藤ハザマ・岩田地崎JV		
施工会社名			
事務所名	東日本高速道路株式会社 北海道支社 北広島管理事務所		

既設排水装置撤去工詳細図（その2）

（錦多峰川橋　上下線）

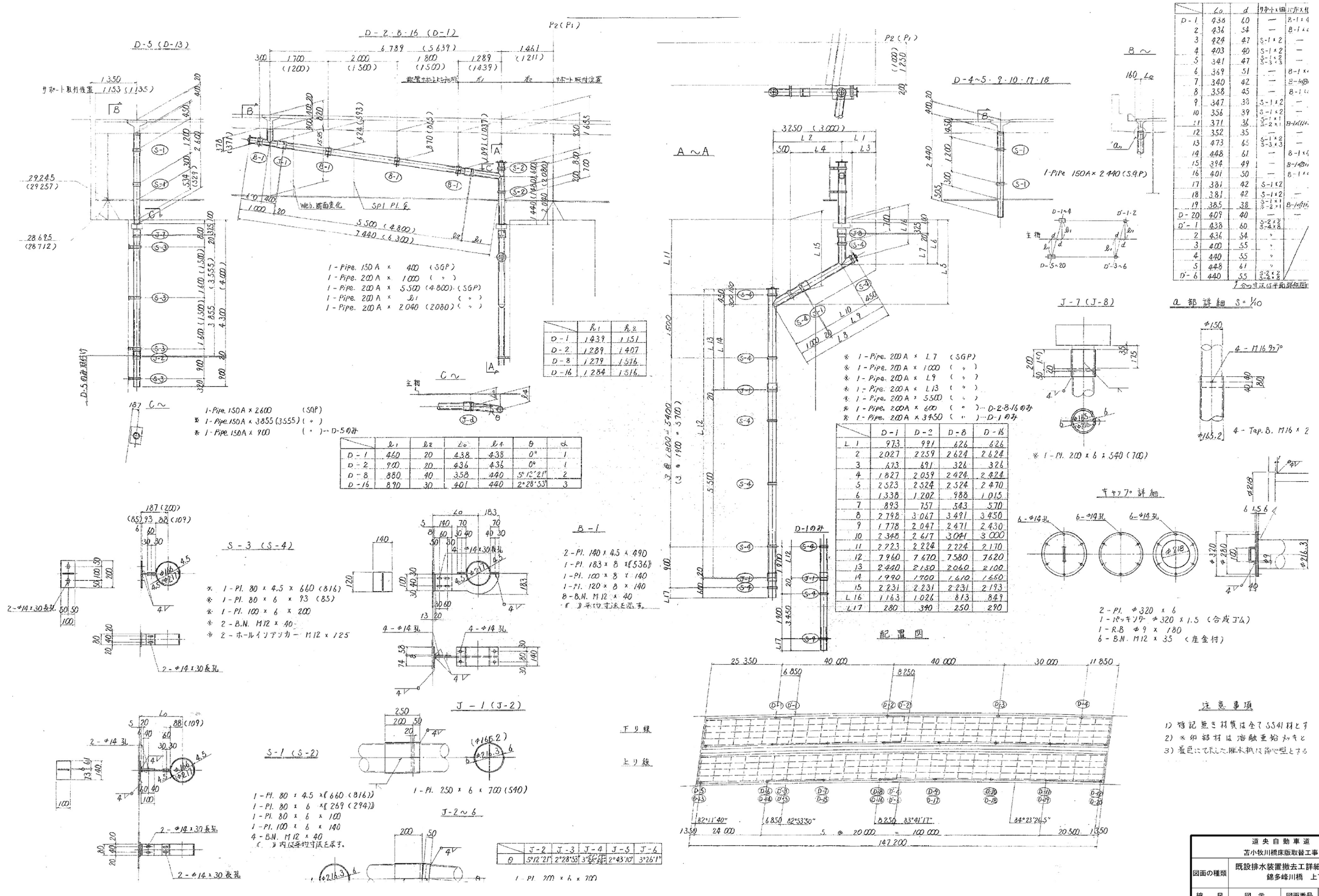

道央自動車道 苫小牧川橋床版取替工事			
図面の種類	既設排水装置撤去工詳細図（その2） 錦多峰川橋　上下線		
縮　尺	図　示	図面番号	／
設計会社名	安藤ハザマ・岩田地崎JV		
施工会社名			
事務所名	東日本高速道路株式会社 北海道支社 北広島管理事務所		

既設排水装置撤去工詳細図（その3）

（錦多峰川橋　上下線）

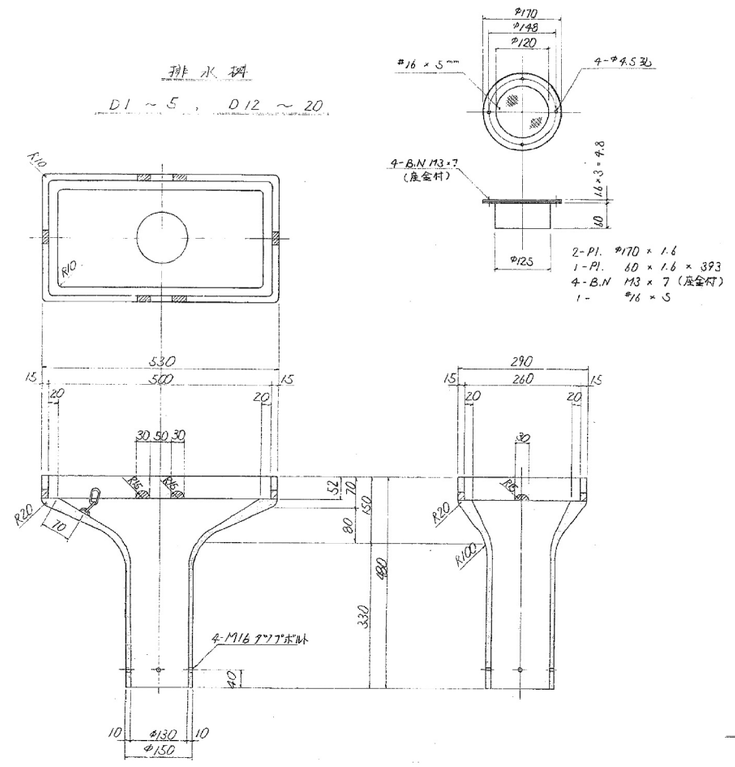

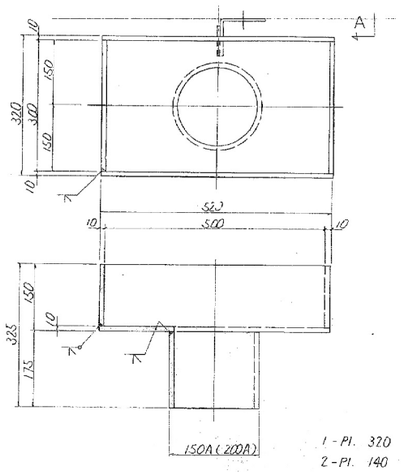

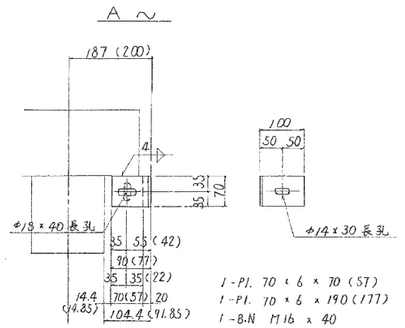

1-Pl. 320 × 10 × 520
2-Pl. 140 × 10 × 300
2-Pl. 140 × 10 × 520
1-Pipe. 150A (200A) × 175 (SGP)

1-Pl. 70 × 6 × 70 (57)
1-Pl. 70 × 6 × 190 (177)
1-B.N M16 × 40
1-ホールインアンカー M12 × 125

補強鉄筋 S: 1/10

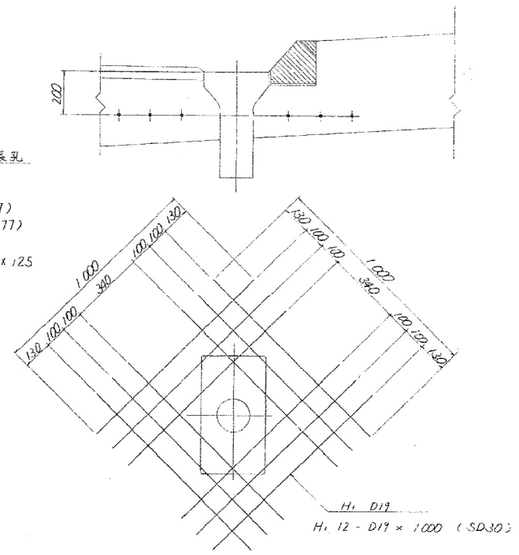

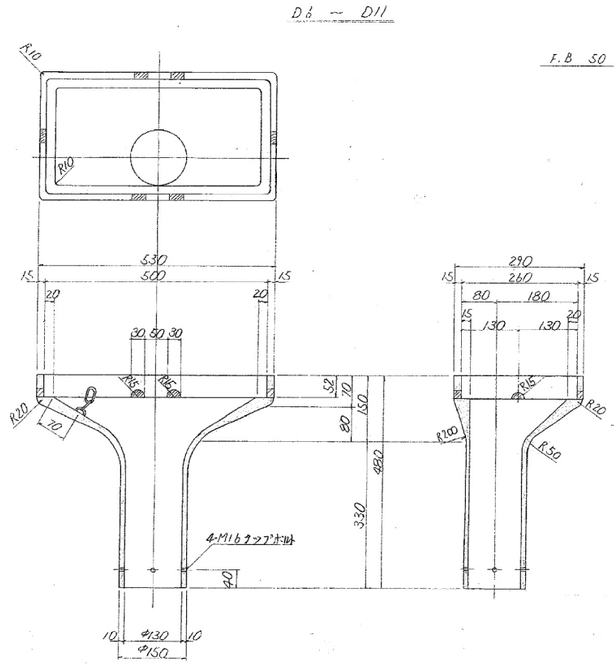

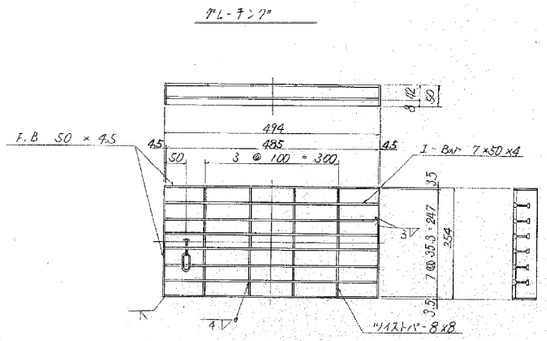

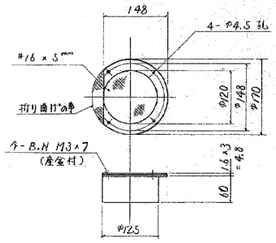

2-Pl. φ170 × 1.6
1-Pl. 60 × 1.6 × 393
4-B.N. M3 × 7 (座金付)
1- φ16 × 5

材料表 1個当り 単位 kg

部品	名称	数量	1個重量	重量	材質	摘要
1	バッフル	1	45.6	46	FC25	ホルト含む
2	フレーム	1	6.0	6	SS41	亜鉛メッキ
3	チェーン	1	0.1	—	〃	L=300 亜鉛メッキ
1個分重量				52 kg		
下り線合計				624 kg		
上り線合計				416 kg		

材料表 単位 kg

記号	径	長さ	本数	単位重量	1本当り重量	重量	材質
H1	D19	1,000	12	2.25	2.25	27	SD30
下り線合計					324 kg		
上り線合計					216 kg		

配置図

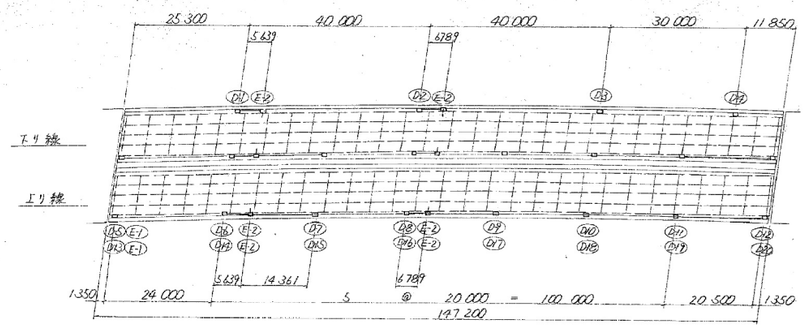

注意事項

1) 特記無き材質は全てSS41とする。

道央自動車道 苫小牧川橋床版取替工事			
図面の種類	既設排水装置撤去工詳細図（その3） 錦多峰川橋　上下線		
縮尺	図示	図面番号	／
設計会社名	安藤ハザマ・岩田地崎JV		
施工会社名			
事務所名	東日本高速道路株式会社 北海道支社 北広島管理事務所		

既設排水装置撤去工詳細図（その4）

（苫小牧川橋　上下線）

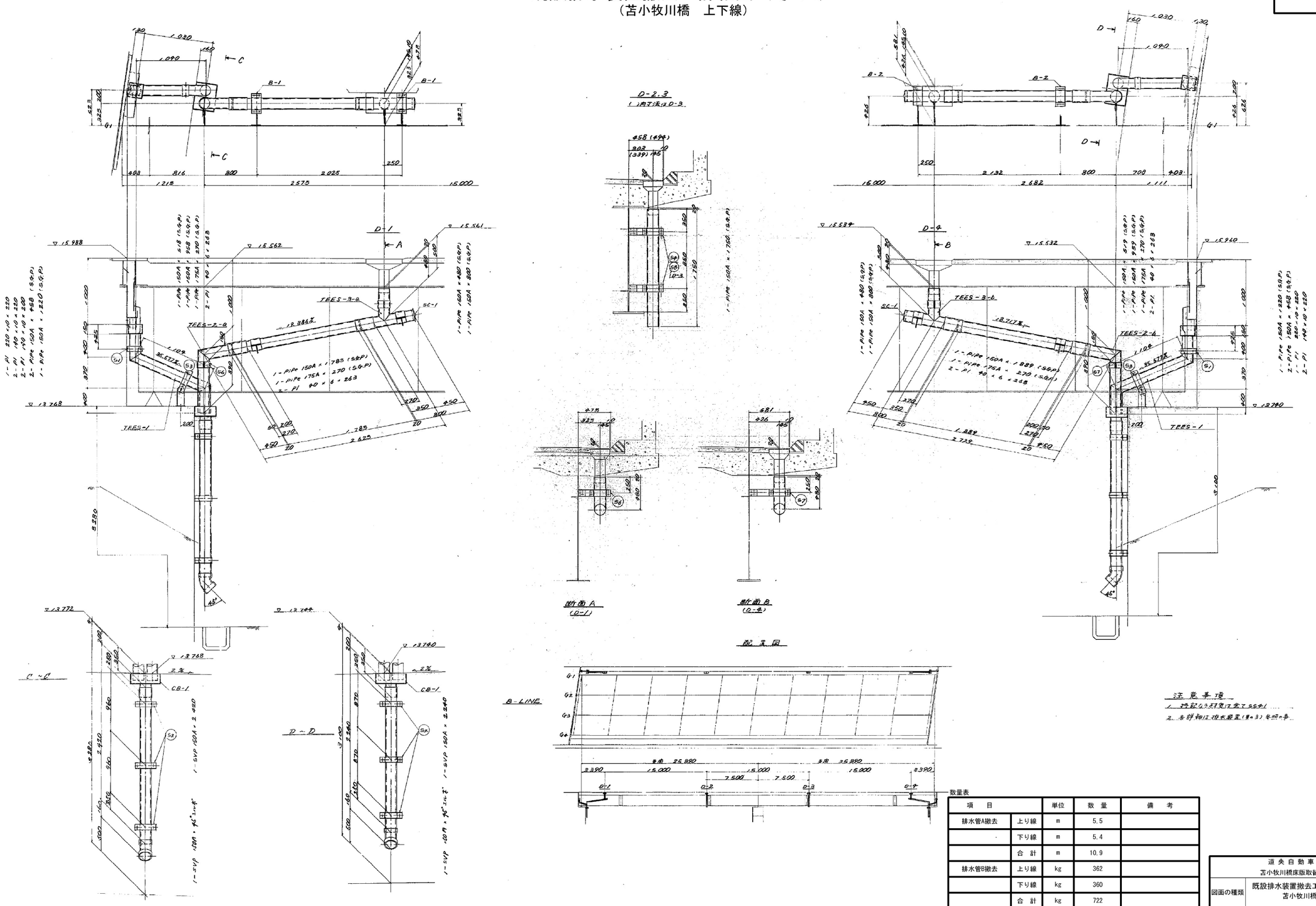

注意事項

1. 特記なき材質は全てSS41
2. 各詳細は排水装置(その3)参照の事

数量表

項　目		単位	数　量	備　考
排水管A撤去	上り線	m	5.5	
	下り線	m	5.4	
	合　計	m	10.9	
排水管B撤去	上り線	kg	362	
	下り線	kg	360	
	合　計	kg	722	
排水ます撤去	上り線	箇所	4	
	下り線	箇所	4	
	合　計	箇所	8	

道央自動車道 苫小牧川橋床版取替工事			
図面の種類	既設排水装置撤去工詳細図（その4） 苫小牧川橋　上下線		
縮　尺	図　示	図面番号	／
設計会社名	安藤ハザマ・岩田地崎JV		
施工会社名			
事務所名	東日本高速道路株式会社 北海道支社 北広島管理事務所		

既設排水装置撤去工詳細図（その5）

（苫小牧川橋　上下線）

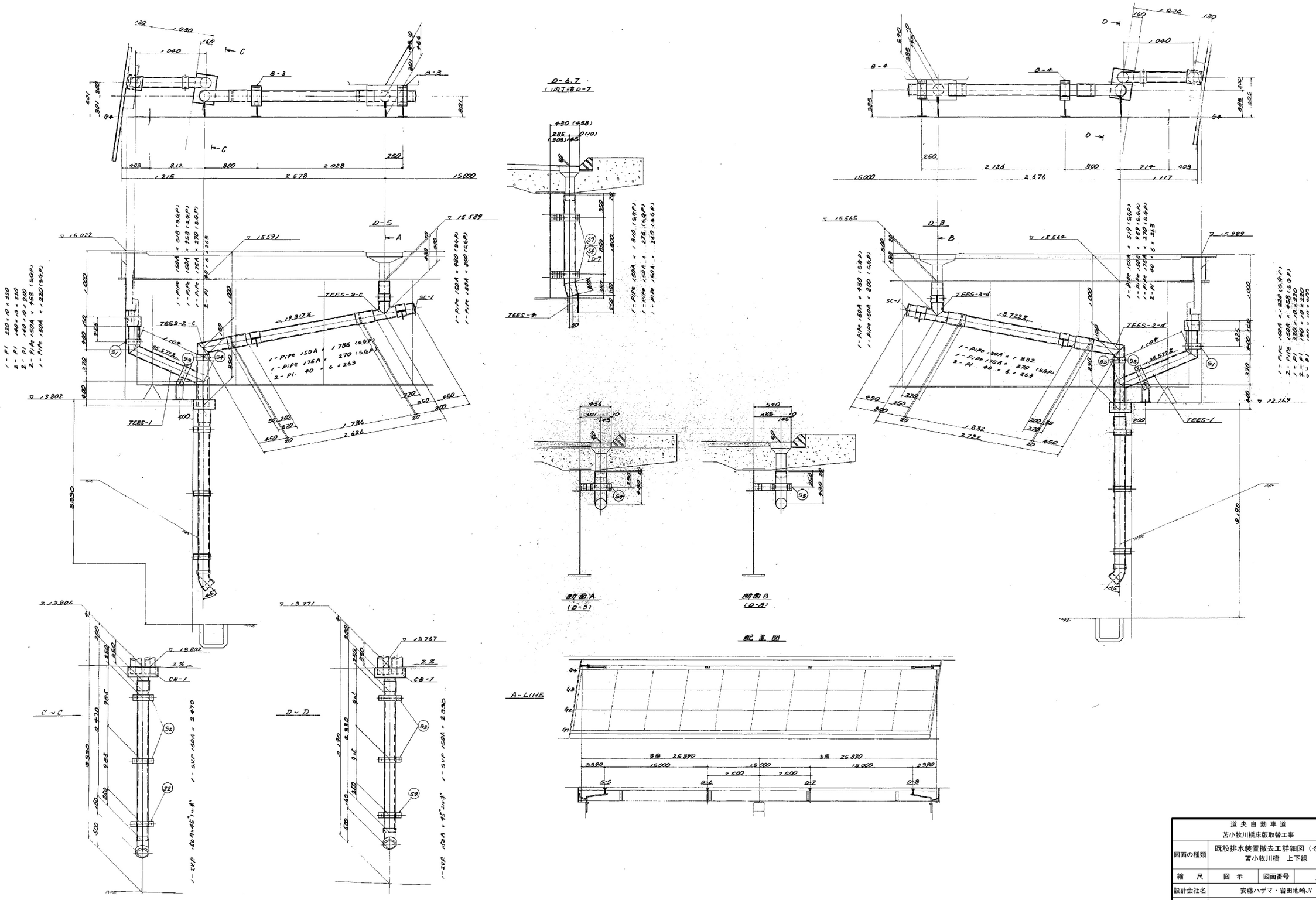

道央自動車道 苫小牧川橋床版取替工事			
図面の種類	既設排水装置撤去工詳細図（その5） 苫小牧川橋　上下線		
縮　尺	図　示	図面番号	／
設計会社名	安藤ハザマ・岩田地崎JV		
施工会社名			
事務所名	東日本高速道路株式会社 北海道支社 北広島管理事務所		

既設排水装置撤去工詳細図（その6）

苫小牧川橋　上下線

S-1
個数---4

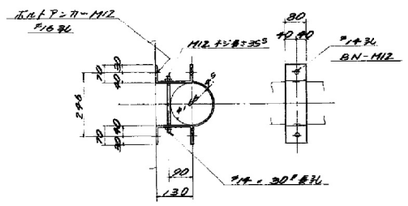

1 - Pl. 80 × 4.5 × 400
2 - Pl 80 × 4.5 × 260
1 - RB φ13 × 220 (SR24) M12ナット2ヶ付
2 - BN M12 × 35
2 - ボルトアンカー M12 × 100

S-2
個数---12

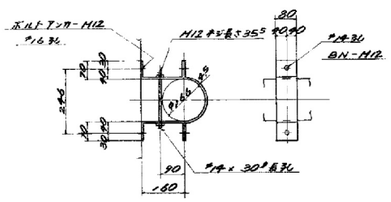

1 - Pl. 80 × 4.5 × 400
2 - Pl. 80 × 4.5 × 290
1 - RB φ13 × 220 (SR24) M12ナット2ヶ付
2 - BN. M12 × 35
2 - ボルトアンカー M12 × 100

S-3
個数---4

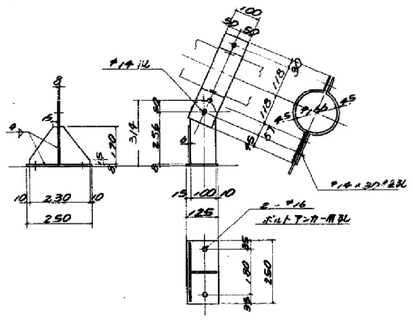

2 - Pl. 100 × 4.5 × 457
1 - Pl. 125 × 8 × 250
1 - Pl. 100 × 8 × 306
1 - Pl. 170 × 6 × 230
8 - BN M12 × 35
2 - ボルトアンカー M12 × 100

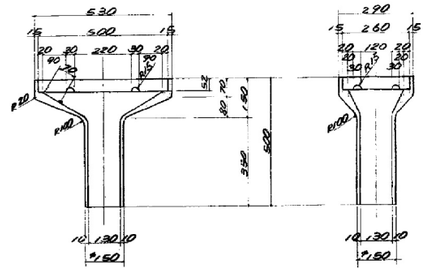

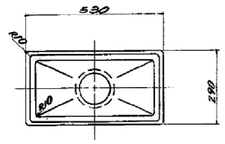

グレーチング

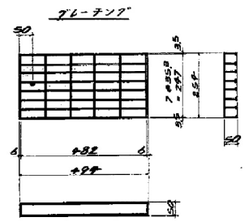

S-4～9

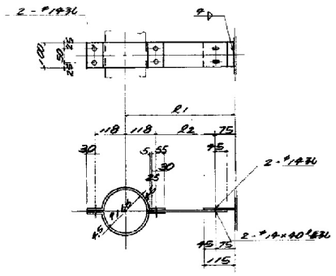

2 - Pl. 100 × 4.5 × 385
1 - Pl. 100 × 6 × L
1 - Pl. 100 × 6 × 115
6 - BN M12 × 35

寸法表

	l1	l2	L	個数
S-4	301～303	109	179	6
S-5	385	192	262	2
S-6	321	130	200	2
S-7	426	233	303	2
S-8	339	146	216	2
S-9	285	92	162	2

B-1～4

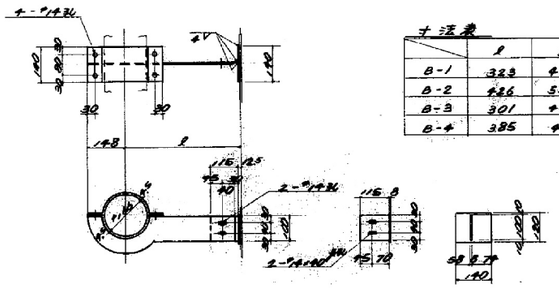

2 - Pl 140 × 4.5 × 385
1 - Pl. 144 × 8 × L
1 - Pl. 100 × 8 × 115
1 - Pl. 120 × 8 × 140
6 - BN. M12 × 35

寸法表

	l	L	個数
B-1	323	429	2
B-2	426	532	2
B-3	301	407	2
B-4	385	491	2

重量表

	重量	材質
本体	46.2 kg	FC-25
グレーチング	6.0 kg	亜鉛メッキ
チェーン	15 m	SS41
Σ=	52.2 kg	
8Σ=	417.6 kg	

受け枠
塩化ビニール

CB-1
個数---4

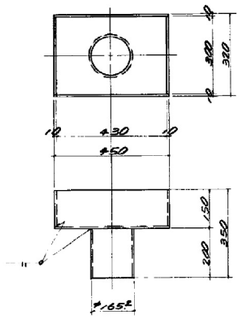

1 - 鋼板Pl 320 × 10 × 450
2 - 〃 140 × 10 × 450
2 - 〃 140 × 10 × 300
1 - SGP 150 A × 200

SC-1
個数---4

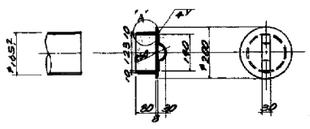

"A"部詳細

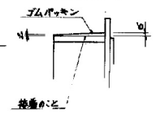

1 - Pl. φ200 × 8
1 - Pl. 30 × 6 × 169
1 - Pl. 80 × 10 × 449
ゴムパッキン 80 × 6 × 449

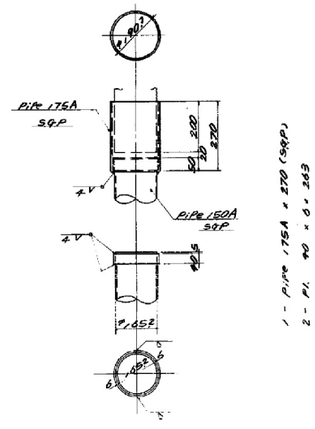

1 - Pipe 175A × 270 (SGP)
2 - Pl. 40 × 6 × 243

継手詳細

注意事項
1. 特記なき材質は全てSS41

道央自動車道 苫小牧川橋床版取替工事			
図面の種類	既設排水装置撤去工詳細図（その6） 苫小牧川橋　上下線		
縮　尺	図　示	図面番号	／
設計会社名	安藤ハザマ・岩田地崎JV		
施工会社名			
事務所名	東日本高速道路株式会社 北海道支社 北広島管理事務所		

既設排水装置撤去工詳細図（その7）
（苫小牧川橋　上下線）

TEES－1
個数--- 4

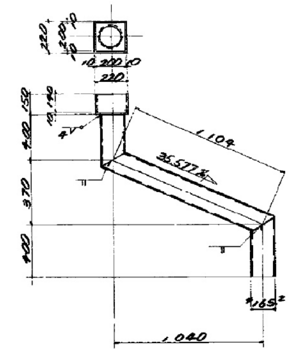

1－Pl　220×10×220
2－Pl　190×10×220
2－Pl　190×10×200
1－Pipe 150A × 458 (S.G.P)
1－Pipe 150A × 1220 (S.G.P)
1－Pipe 150A × 458 (S.G.P)

TEES－2

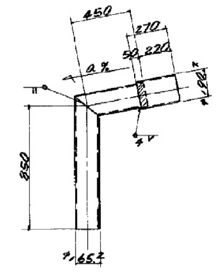

1－Pipe 150A × L1 (S.G.P)
1－Pipe 150A × L2 (S.G.P)
1－Pipe 175A × 270 (S.G.P)
2－Pl　40×6×263

寸法表

	a %	L1	L2	個数
TEES－2－a	19.386	518	958	1
TEES－2－b	18.717	519	959	1
TEES－2－c	19.317	518	958	1
TEES－2－d	18.722	519	959	1

TEES－3

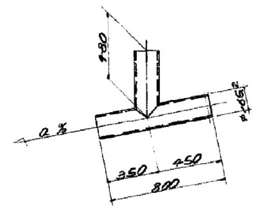

1－Pipe 150A × 480 (S.G.P)
1－Pipe 150A × 800 (S.G.P)

寸法表

	a %	個数
TEES－3－a	19.386	1
TEES－3－b	18.717	1
TEES－3－c	19.317	1
TEES－3－d	18.722	1

TEES－4
個数--- 2

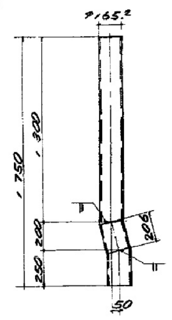

1－Pipe 150A × 1,310 (S.G.P)
1－Pipe 150A × 226 (S.G.P)
1－Pipe 150A × 260 (S.G.P)

直管

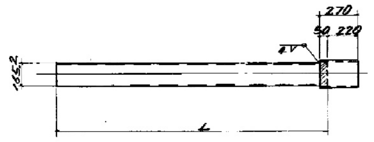

1－Pipe 150A × L (S.G.P)
1－Pipe 175A × 270 (S.G.P)
2－Pl　40×6×263

寸法表

L	個数
1,783	1
1,889	1
1,786	1
1,882	1

直管
個数--- 2

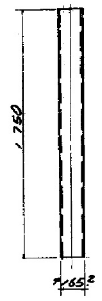

1－Pipe 150A × 1,750 (S.G.P)

直管

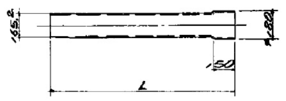

1－SVP 150A × L

寸法表

L	個数
2470	1
2390	1
2420	1
2240	1

45° エルボ
個数…4

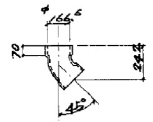

1－S.V.P 150A × 45°エルボ

		種別	長さ及び個数
直管の総延長		S.V.P 150A	10.8 m
		S.G.P 150A	10.9 m
		S.G.P 175A	2.2 m
流水延長		S.V.P 150A	10.9 m
		S.G.P. 150A / 175A	31.5 m
チーズ管	S.G.P	TEES－1	4
		TEES－2－a	1
		TEES－2－b	1
		TEES－2－c	1
		TEES－2－d	1
		TEES－3－a	1
		TEES－3－b	1
		TEES－3－c	1
		TEES－3－d	1
		TEES－4	2
ブラケット		B－1	2
		B－2	2
		B－3	2
		B－4	2
サポート		S－1	4
		S－2	12
		S－3	4
		S－4	6
		S－5	2
		S－6	2
		S－7	2
		S－8	2
		S－9	2
フタ		SC－1	4
受け桝		CB－1	4
45°エルボ		S.V.P 150A	4

注意事項
1. 特記なき材質は全てSS41

道央自動車道	
苫小牧川橋床版取替工事	
図面の種類	既設排水装置撤去工詳細図（その7） 苫小牧川橋　上下線
縮尺	図示 / 図面番号 ／
設計会社名	安藤ハザマ・岩田地崎JV
施工会社名	
事務所名	東日本高速道路株式会社 北海道支社 北広島管理事務所